SOLIDWORKS

SolidWizard
实威国际·研威贸易

SOLIDWORKS 2027

为未来创造者而生

简介

设计和建模方面的新增功能

SOLIDWORKS AI 新增功能

协作和数据管理
新增功能

SOLIDWORKS PDM 新增功能

SOLIDWORKS SIMULATION 新增功能

SOLIDWORKS ELECTRICAL SCHEMATIC DESIGNER 与 SOLIDWORKS ELECTRICAL 3D 新增功能

DRAFTSIGHT 新增功能

SOLIDWORKS 2027

将人工智能 (AI) 集成到设计和工程中不再是遥远的概念，而是现实。达索系统 (DS) SOLIDWORKS® 持续推出 AI 驱动的设计工具及 SOLIDWORKS Design 相关增强功能，帮助客户优化工作流程、做出更优设计选择，充分发挥数据价值。SOLIDWORKS Design 提供的 AI 功能可显著提升设计效率，方便设计师和工程师能够心无旁骛地专注于自己最核心的价值，即设计卓越产品。

如今，SOLIDWORKS 的演进之旅已迈入一个激动人心的新阶段，全面拥抱 AI 与机器学习的集成，**3DEXPERIENCE®** 平台的访问更加便捷，并推出涵盖仿真、数据管理等诸多领域的全新产品。

每年，SOLIDWORKS 都会发布一个集大成的新版本，其中包含了年内通过增量功能新增的数百项新特性与新功能。这些增强功能的创意绝大多数都直接源于您——我们最宝贵的客户，而您也将继续塑造 SOLIDWORKS 的未来。

SOLIDWORKS Design 2027 聚焦用户体验、性能提升和 AI 赋能设计，这一切都由您来主导。AI 的发展方向，由您决定。

本电子书将为您全方位解读 SOLIDWORKS 2027 的新增功能，涵盖从设计、仿真、协作到数据管理等诸多领域的创新功能！

除非另有说明，否则这些增强功能适用于 *SOLIDWORKS Design* 和 *SOLIDWORKS Design with Cloud Services*。

简介

设计和建模方面的新增功能

SOLIDWORKS AI 新增功能

协作和数据管理新增功能

SOLIDWORKS PDM 新增功能

SOLIDWORKS SIMULATION 新增功能

SOLIDWORKS ELECTRICAL SCHEMATIC DESIGNER 与 SOLIDWORKS ELECTRICAL 3D 新增功能

DRAFTSIGHT 新增功能

设计和建模方面的新增功能

现已扩展工程图标准支持、改进钣金和圆角建模、提升大型装配体处理性能等，核心设计能力得到全面增强。

简介

设计和建模方面的新增功能

SOLIDWORKS AI 新增功能

协作和数据管理新增功能

SOLIDWORKS PDM 新增功能

SOLIDWORKS SIMULATION 新增功能

SOLIDWORKS ELECTRICAL SCHEMATIC DESIGNER 与 SOLIDWORKS ELECTRICAL 3D 新增功能

DRAFTSIGHT 新增功能

工程图

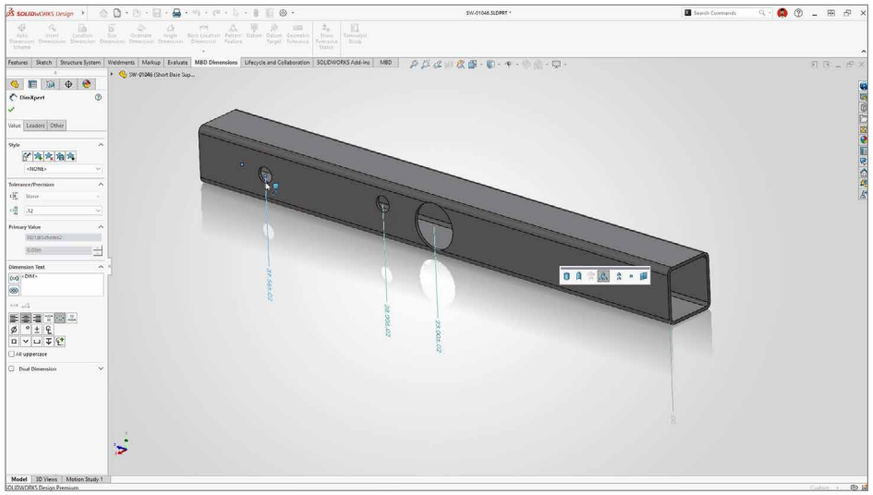

支持 MBD 尺寸坐标标注

现支持在 3D 环境中创建坐标标注，助力改进您与制造团队之前的沟通。坐标标注方案将所有特征锚定到共同原点，从而提高清晰度、减少杂乱，并提升可制造性。

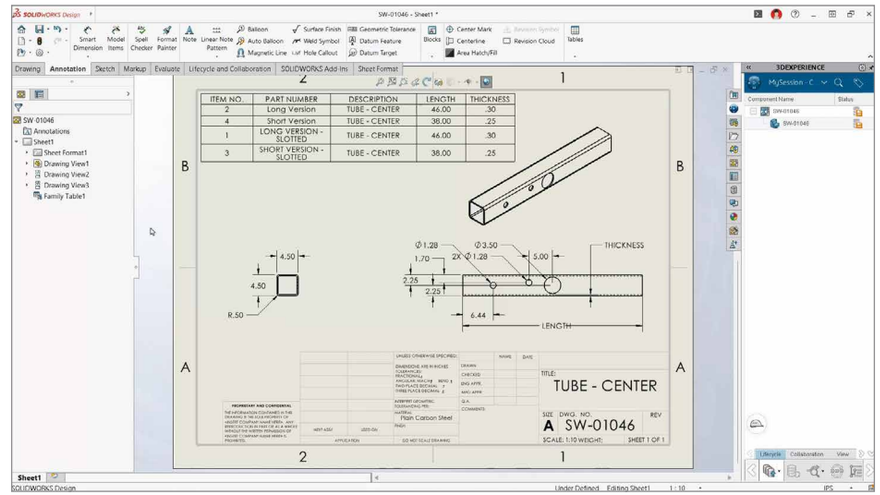

配置表改进

现改进了配置表控件，可更高效地管理配置数据，包括派生配置可见性、排序选项和模型替换功能。

简介

设计和建模方面的新增功能

SOLIDWORKS AI 新增功能

协作和数据管理新增功能

SOLIDWORKS PDM 新增功能

SOLIDWORKS SIMULATION 新增功能

SOLIDWORKS ELECTRICAL SCHEMATIC DESIGNER 与 SOLIDWORKS ELECTRICAL 3D 新增功能

DRAFTSIGHT 新增功能

工程图

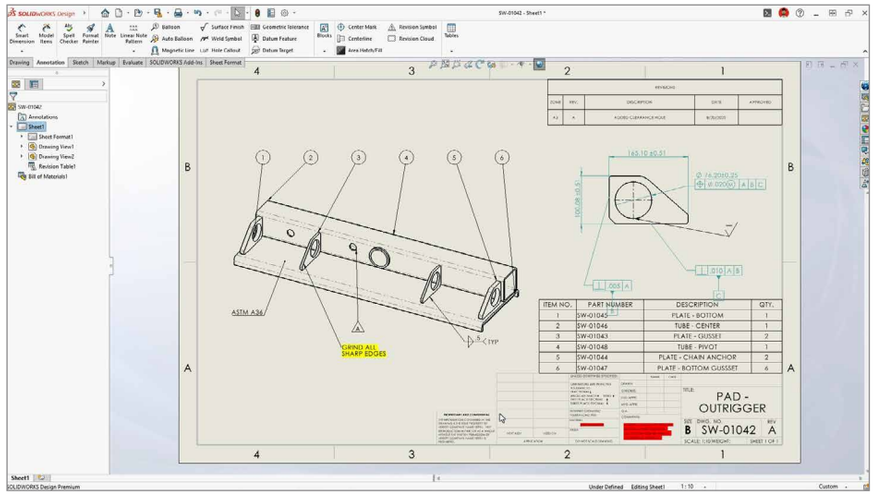

高亮显示备注颜色
新增可选择的高亮颜色，可突出工程图备注中的关键信息，方便审阅者和制造团队快速捕获重要注释。

简介

设计和建模方面的新增功能

SOLIDWORKS AI 新增功能

协作和数据管理新增功能

SOLIDWORKS PDM 新增功能

SOLIDWORKS SIMULATION 新增功能

SOLIDWORKS ELECTRICAL SCHEMATIC DESIGNER 与 SOLIDWORKS ELECTRICAL 3D 新增功能

DRAFTSIGHT 新增功能

装配体

现可根据变体、选项和数值参数驱动零件和装配体特征，基于检测到的硬件自动构建多组件紧固件阵列，并在重合配合中直接锁定旋转，从而更高效地配置复杂产品。这些新增功能可减少重复的配置工作、阵列生成和配合设置，帮助您更快地构建和管理复杂装配体。

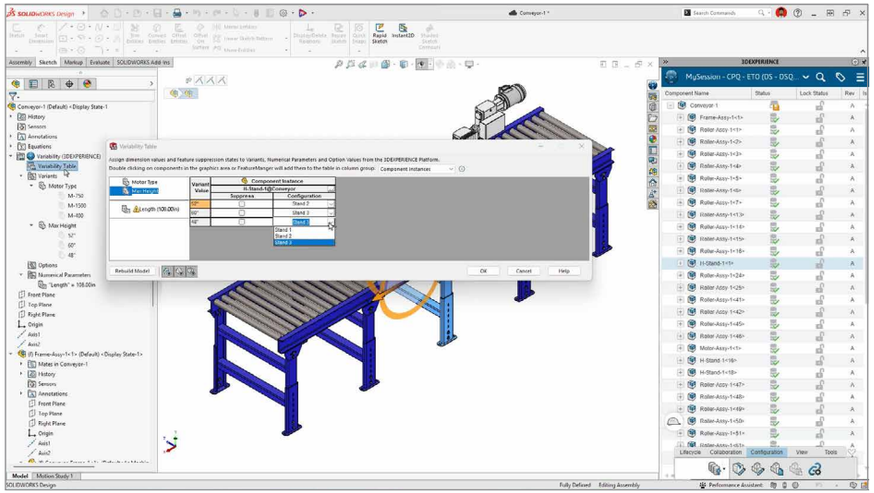

定义模型可变性特征

现可根据变体、选项和数值参数驱动零件和装配体特征。跨多个设计层级配置复杂的结构化产品，无需反复进行手动更新。

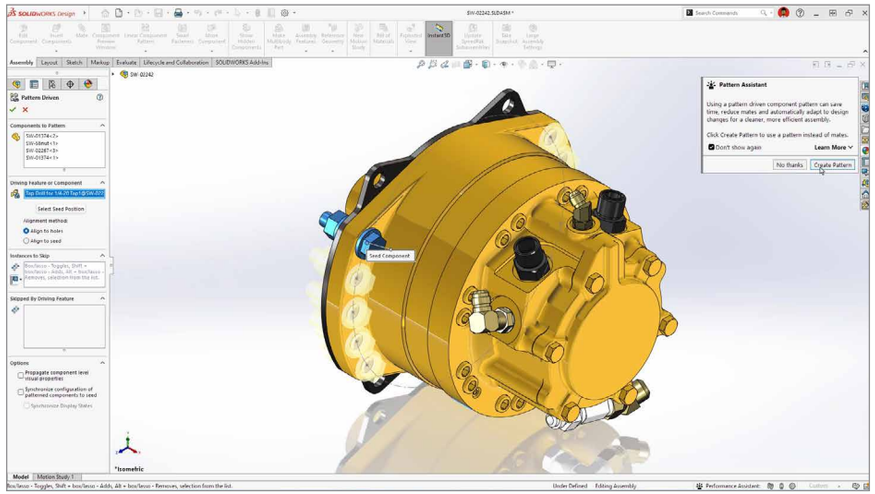

紧固件阵列助手

现支持检测螺栓、垫圈和螺母等相关紧固件零部件，并将其自动添加到新阵列中，从而减少构建多组件紧固件阵列所需的手动工作量。

简介

设计和建模方面的新增功能

SOLIDWORKS AI 新增功能

协作和数据管理新增功能

SOLIDWORKS PDM 新增功能

SOLIDWORKS SIMULATION 新增功能

SOLIDWORKS ELECTRICAL SCHEMATIC DESIGNER 与 SOLIDWORKS ELECTRICAL 3D 新增功能

DRAFTSIGHT 新增功能

装配体

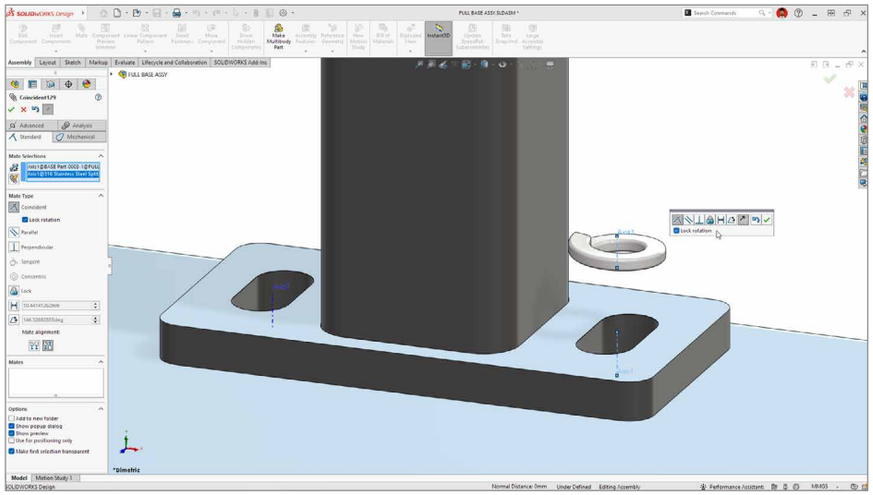

重合配合旋转锁定

现可直接在线性边线、轴或直线之间的重合配合中锁定旋转，减少完全约束零部件所需的额外配合数量。

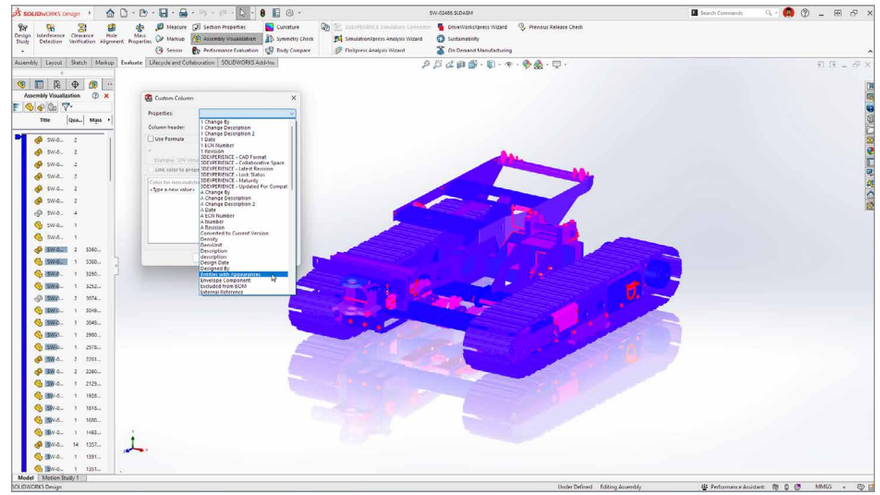

装配体可视化中的外观属性

现可直接在装配体可视化中审核和管理装配体外观数据，减少单独检查零部件的需要。此外，改进后的轻量化性能可缩短加载包含大量外观的模型所需的时间。

简介

设计和建模方面的新增功能

SOLIDWORKS AI 新增功能

协作和数据管理
新增功能

SOLIDWORKS PDM 新增功能

SOLIDWORKS SIMULATION 新增功能

SOLIDWORKS ELECTRICAL SCHEMATIC DESIGNER 与 SOLIDWORKS ELECTRICAL 3D 新增功能

DRAFTSIGHT 新增功能

零件

现支持在钣金折弯区域创建冲压几何体，以实现更精确的制造零件建模；在钣金转换过程中或转换后修改导入折弯面的折弯半径；将草图几何关系以组为单位应用于多个实体，并在删除单个实体后该组仍保持完整。这些新增功能可减少钣金和复杂草图几何体建模过程中寻找变通操作的需求。

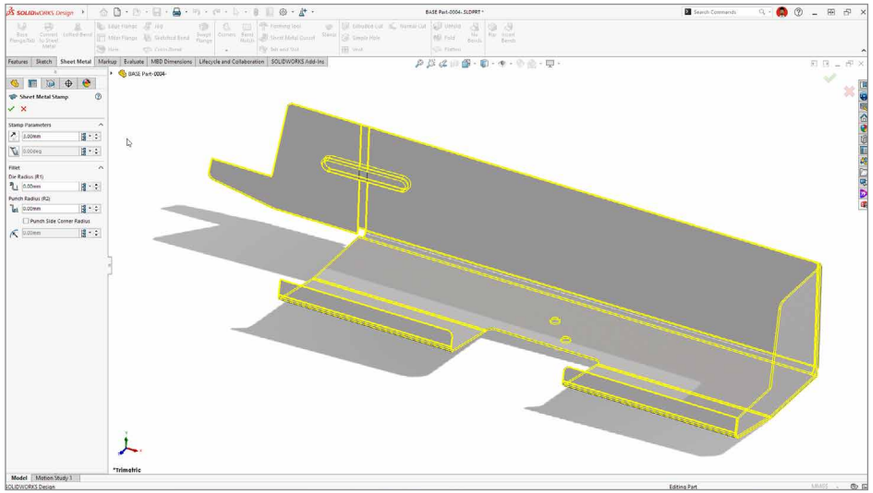

折弯上的钣金戳记

现支持在钣金零件的折弯区域创建冲压几何体，减少变通步骤，实现更精确的制造钣金特征建模。

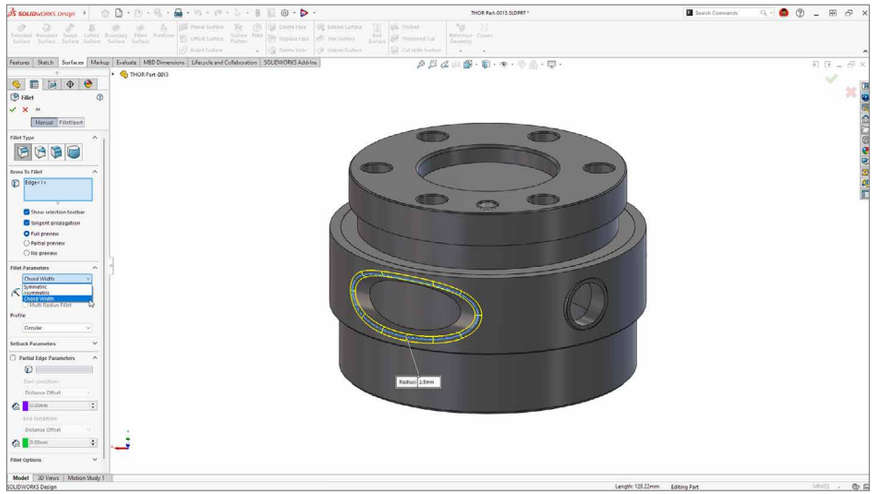

弦宽圆角选项

现已支持在固定大小圆角中使用"弦宽"选项创建常量宽度圆角，助您对圆角几何体和设计意图拥有更强的控制力。

简介

设计和建模方面的新增功能

SOLIDWORKS AI 新增功能

协作和数据管理新增功能

SOLIDWORKS PDM 新增功能

SOLIDWORKS SIMULATION 新增功能

SOLIDWORKS ELECTRICAL SCHEMATIC DESIGNER 与 SOLIDWORKS ELECTRICAL 3D 新增功能

DRAFTSIGHT 新增功能

零件

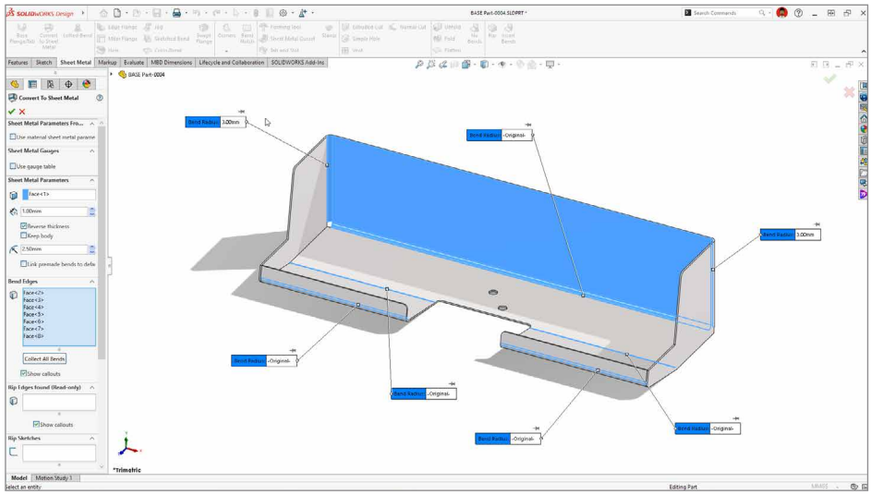

钣金折弯修改

在钣金转换期间或转换完成后修改导入折弯面的折弯半径，无需采用变通方法或重建转换后的几何体。

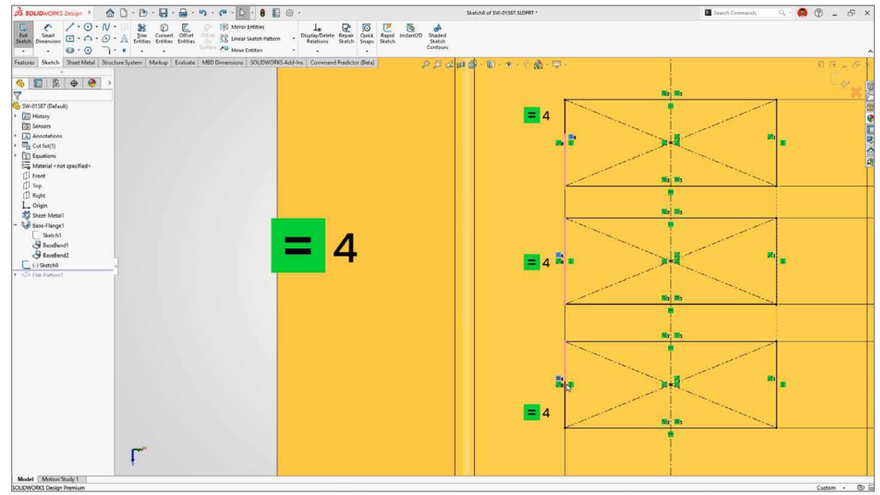

将草图几何关系以组为单位应用于多个实体

将几何关系以单个几何关系组为单位应用于多个草图实体，即使删除组中的某个实体，其余实体仍可保持完整。

简介

设计和建模方面的新增功能

SOLIDWORKS AI 新增功能

协作和数据管理新增功能

SOLIDWORKS PDM 新增功能

SOLIDWORKS SIMULATION 新增功能

SOLIDWORKS ELECTRICAL SCHEMATIC DESIGNER 与 SOLIDWORKS ELECTRICAL 3D 新增功能

DRAFTSIGHT 新增功能

电气和管道布线

现在，无需手动调整，即可在 T 型接头、十字型接头和变径管上自动应用管道和管件覆盖，并将每根电线、电缆和线束创建为独立零件，这些零件原生电气属性**与 3D**EXPERIENCE 平台完全集成。这些新增功能可共同减少手动布线设置，并支持生成可追溯、可直接用于车间生产的输出。

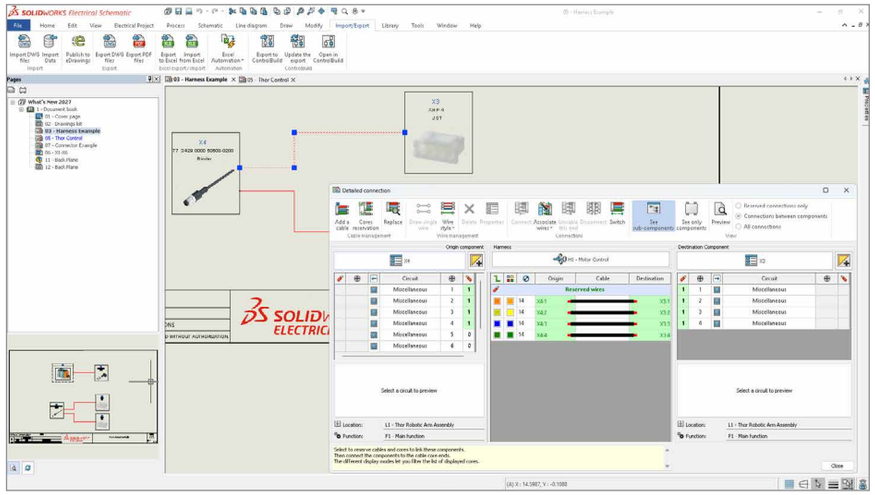

为电线、电缆和线束生成单个零件

将每根电线、电缆和线束生成为独立零件，并将原生电气属性与 **3D**EXPERIENCE 平台完全集成，将电气装配体转化为可追溯、可直接用于车间生产的文档。

管道和管件的统一覆盖

在 T 型接头、十字型接头和变径器等管件上自动应用覆盖，无需手动调整，节省管道和布线工作流程中的设计时间。

简介

设计和建模方面的新增功能

SOLIDWORKS AI 新增功能

协作和数据管理新增功能

SOLIDWORKS PDM 新增功能

SOLIDWORKS SIMULATION 新增功能

SOLIDWORKS ELECTRICAL SCHEMATIC DESIGNER 与 SOLIDWORKS ELECTRICAL 3D 新增功能

DRAFTSIGHT 新增功能

ECAD-MCAD 协作

通过 **3DEXPERIENCE** 协作任务窗格直接在 SOLIDWORKS 中访问统一的 ECAD-MCAD 云协作工作区，让电气和机械设计团队无需切换应用程序即可协同工作。

统一的 SOLIDWORKS-CircuitWorks 云工作区

通过 **3DEXPERIENCE** 协作任务窗格，直接在 SOLIDWORKS Design 用户界面中实现 ECAD-MCAD 云协作，无需切换到 CircuitWorks™，即可跨学科协作。

简介

设计和建模方面的新增功能

SOLIDWORKS AI 新增功能

协作和数据管理新增功能

SOLIDWORKS PDM 新增功能

SOLIDWORKS SIMULATION 新增功能

SOLIDWORKS ELECTRICAL SCHEMATIC DESIGNER 与 SOLIDWORKS ELECTRICAL 3D 新增功能

DRAFTSIGHT 新增功能

SOLIDWORKS AI 新增功能

现可直接在 SOLIDWORKS 环境中使用 AI 驱动的设计工具，并向工程虚拟助手 LEO 寻求设计指导和数据分析。SOLIDWORKS AI 涵盖五大类别：工程意图转 CAD、制造文档、设计验证、装配体优化和工程指导，可助您实现工作流程自动化并缩短设计时间。从原始输入到可直接用于生产的文档，告别拖慢项目的手动操作。现可将导入的 STEP 和 IGES 模型转换为完全可编辑、基于特征的零件，无需从头重建；通过对话即可从模型中生成完整的 2D 工程图，并可在执行设计更改之前全面了解其影响。SOLIDWORKS AI 通过您的 SOLIDWORKS AI 助手 LEO，将上述功能及更多能力融入您的整个工作流程。您将可以花费更少的时间进行软件操作，将更多时间投入到真正重要的决策中。

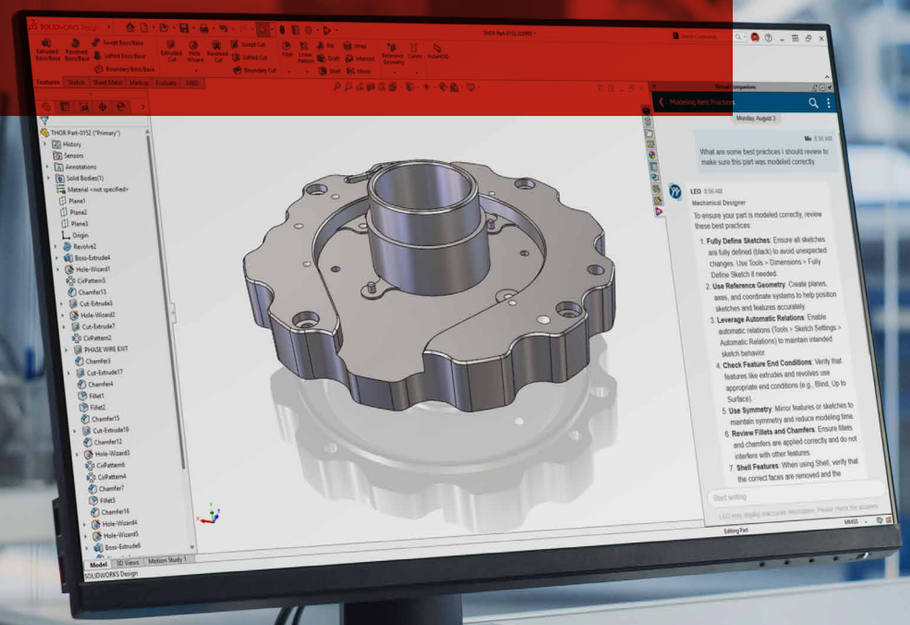

简介

设计和建模方面的新增功能

SOLIDWORKS AI 新增功能

协作和数据管理
新增功能

SOLIDWORKS PDM 新增功能

SOLIDWORKS SIMULATION 新增功能

SOLIDWORKS ELECTRICAL SCHEMATIC DESIGNER 与 SOLIDWORKS ELECTRICAL 3D 新增功能

DRAFTSIGHT 新增功能

工程意图转 CAD

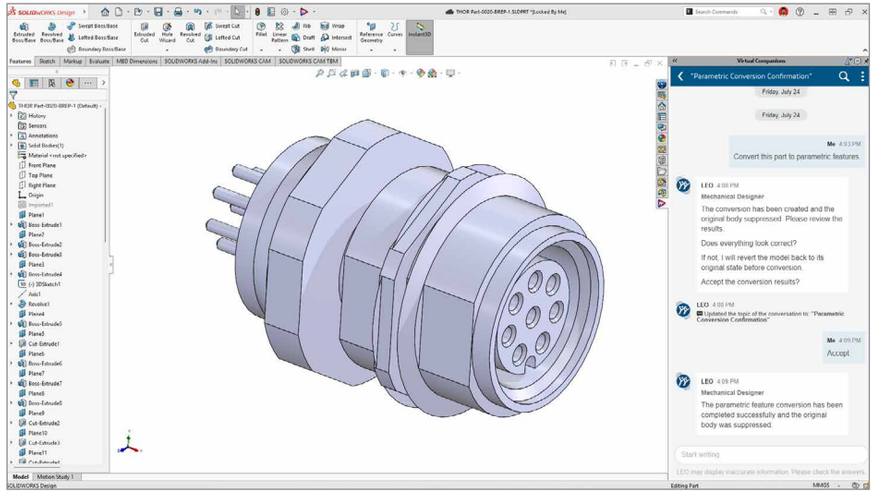

零件生成

使用 AI 将导入的 STEP 和 IGES 模型转换为可编辑、基于特征的 SOLIDWORKS 零件。从供应商提供的模型、旧版几何体或中性格式几何体中恢复参数化模型，无需从头手动重新构建零件，即可修改和重复使用设计。

简介

设计和建模方面的新增功能

SOLIDWORKS AI 新增功能

协作和数据管理新增功能

SOLIDWORKS PDM 新增功能

SOLIDWORKS SIMULATION 新增功能

SOLIDWORKS ELECTRICAL SCHEMATIC DESIGNER 与 SOLIDWORKS ELECTRICAL 3D 新增功能

DRAFTSIGHT 新增功能

制造文档

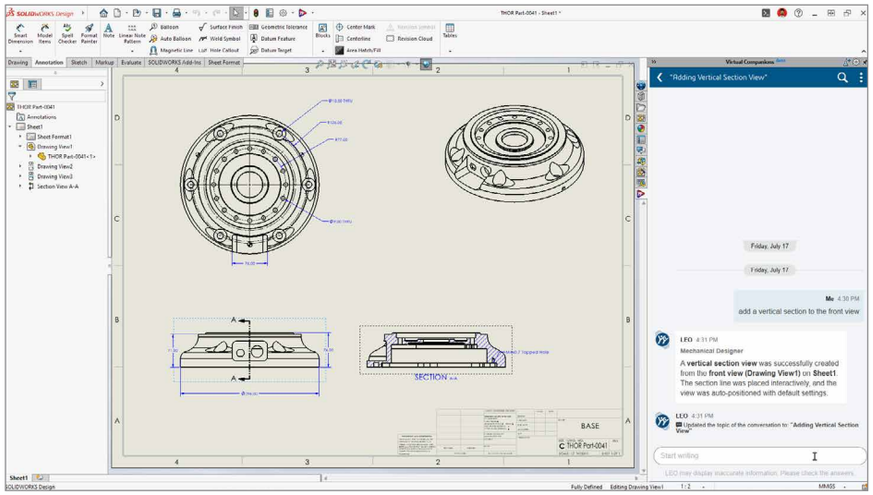

工程图生成

现可让 LEO 直接根据您的 SOLIDWORKS 模型生成制造工程图。通过对话，定义工程图模板、标准、主要视图和工程图要求，然后审阅生成的预览，并通过进一步提示进行优化。

工程图符合您的意图后，可直接将其保存至选定位置，减少从头创建和配置工程图所需的手动操作。

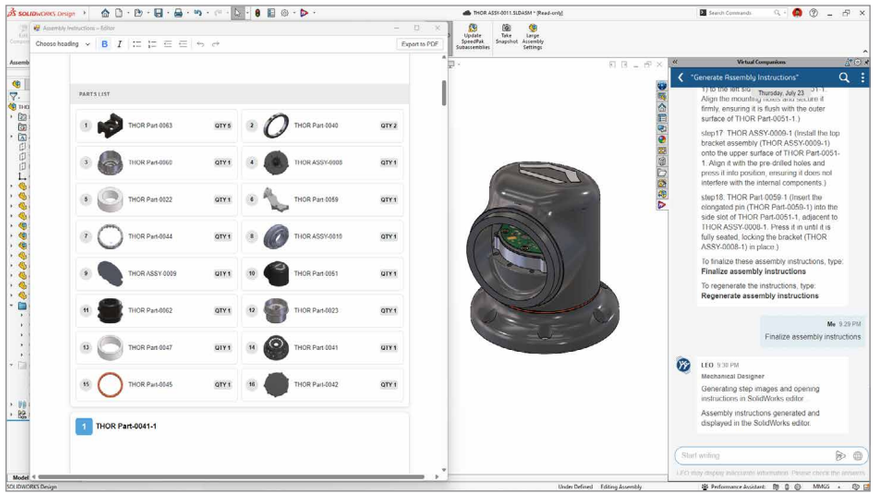

装配说明生成

直接从您的 3D 模型中创建分步装配说明，无需手动构建爆炸视图、排列零部件和捕获每个步骤。现可让 LEO 分析装配几何体、确定装配顺序，并生成带有辅助快照的结构化说明，以清晰传达产品的装配方式。

只需几分钟即可生成易于遵守的可视化说明，帮助减少制造交接、装配规划和维修文档所需的工作量。

简介

设计和建模方面的新增功能

SOLIDWORKS AI 新增功能

协作和数据管理新增功能

SOLIDWORKS PDM 新增功能

SOLIDWORKS SIMULATION 新增功能

SOLIDWORKS ELECTRICAL SCHEMATIC DESIGNER 与 SOLIDWORKS ELECTRICAL 3D 新增功能

DRAFTSIGHT 新增功能

设计验证

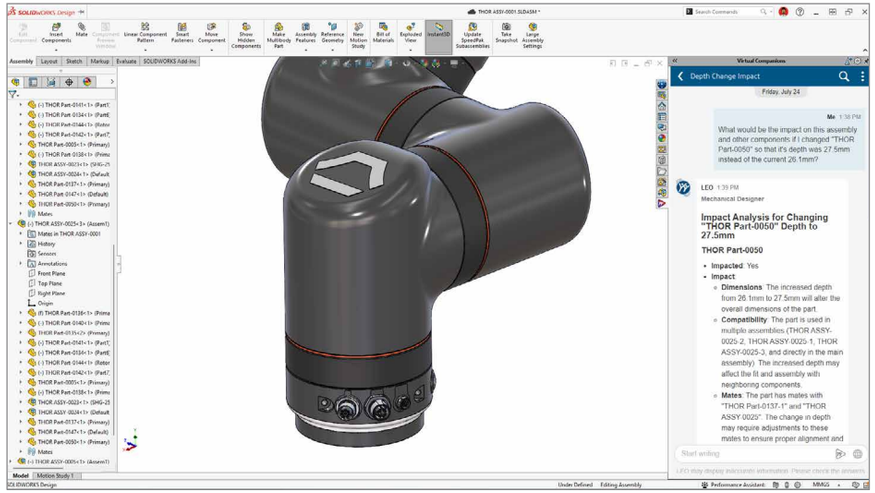

更改影响分析

在执行设计更改之前，了解其潜在影响。现可让 LEO 识别受影响的零件、装配体和下游依赖项，以便您评估风险、了解更广泛的设计背景，并在修改模型之前做出更明智的决策。

简介

设计和建模方面的新增功能

SOLIDWORKS AI 新增功能

协作和数据管理
新增功能

SOLIDWORKS PDM 新增功能

SOLIDWORKS SIMULATION 新增功能

SOLIDWORKS ELECTRICAL SCHEMATIC DESIGNER 与 SOLIDWORKS ELECTRICAL 3D 新增功能

DRAFTSIGHT 新增功能

装配体优化

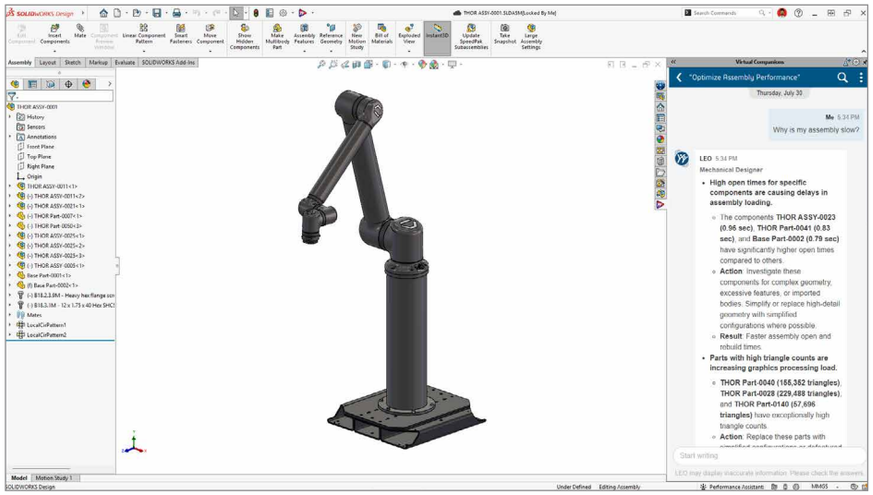

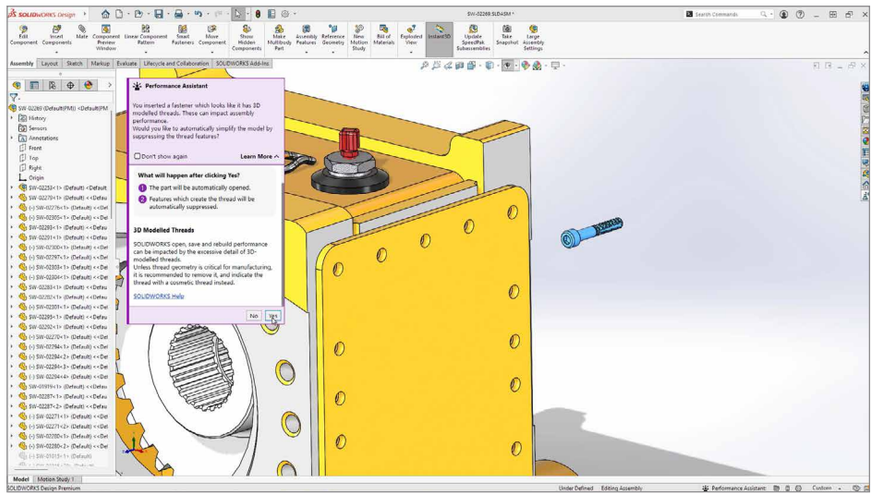

装配体性能分析

现可让 LEO 分析您的装配体，并识别影响性能的因素，例如打开时间、重建时间、图形加载时间和模型复杂度。获取定向建议，了解影响最大的改进，用清晰可行的指导取代耗时的手动诊断。

装配体简化

现可让 LEO 根据装配体结构、零部件使用情况和性能需求，在顶层装配体或子装配体级别推荐并创建适当的 SpeedPak 配置。降低模型复杂度，提升模型打开、重建和交互性能，无需手动检查和优化单个零部件。

简介

设计和建模方面的新增功能

SOLIDWORKS AI 新增功能

协作和数据管理新增功能

SOLIDWORKS PDM 新增功能

SOLIDWORKS SIMULATION 新增功能

SOLIDWORKS ELECTRICAL SCHEMATIC DESIGNER 与 SOLIDWORKS ELECTRICAL 3D 新增功能

DRAFTSIGHT 新增功能

装配体优化

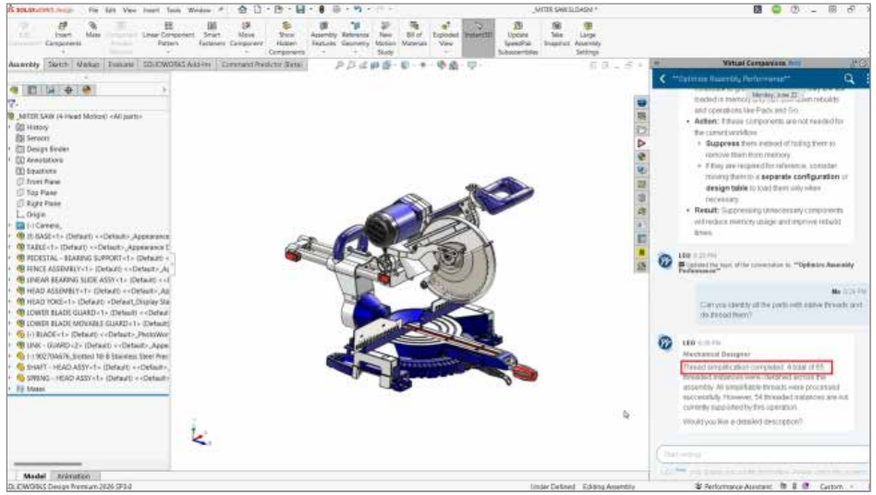

零件简化

现可让 LEO 直接对模型应用针对性的简化策略，提高装配体性能。LEO 可以将整个装配体中导入的紧固件及其他零部件上的建模螺纹转换为装饰螺纹表示，在保留工程图所需螺纹信息的同时，减少不必要的几何复杂度。

装配体结构生成

通过描述您希望创建的内容，将产品意图转化为有条理的装配体结构。现可让 LEO 根据提示生成初始装配体层次关系，然后通过对话不断优化零部件和结构，直至其符合您的设计意图。

将生成的结构直接导出到 SOLIDWORKS 装配体和零件文件中，为详细设计提供更快捷的起点，无需手动创建和整理每个文件。

简介

设计和建模方面的新增功能

SOLIDWORKS AI 新增功能

协作和数据管理新增功能

SOLIDWORKS PDM 新增功能

SOLIDWORKS SIMULATION 新增功能

SOLIDWORKS ELECTRICAL SCHEMATIC DESIGNER 与 SOLIDWORKS ELECTRICAL 3D 新增功能

DRAFTSIGHT 新增功能

工程指导

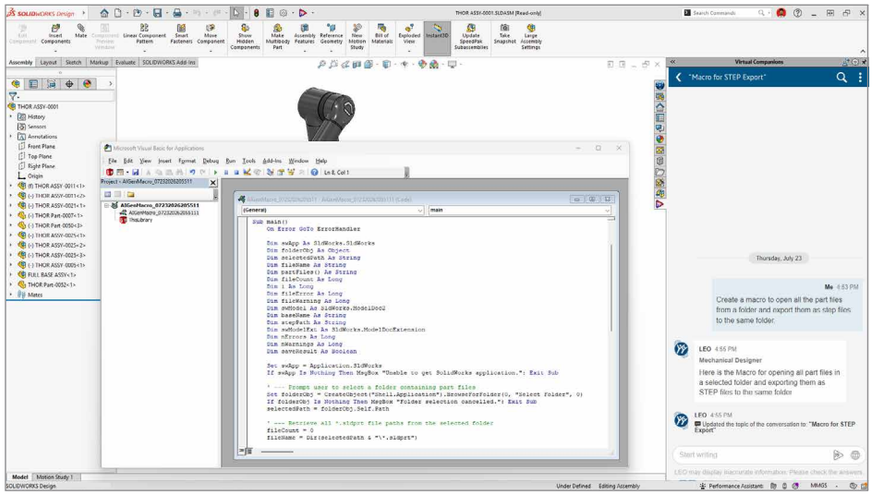

工作流程自动化

通过描述您希望完成的任务，即可自动执行重复性的 SOLIDWORKS 工作流程，无需编写和调试自定义代码。现可让 LEO 创建宏，方便完成重命名文件、导出交付成果、应用公司标准或更新模型属性等任务。LEO 将生成宏，并直接在编辑器中打开以供审阅。

您可以立即运行自动化，或继续对话以优化其行为并提出其他要求。将重复性的手动流程转化为一键操作，减少低价值工作，即使没有 SOLIDWORKS API 或编程经验，也能轻松实现自定义工作流程自动化。

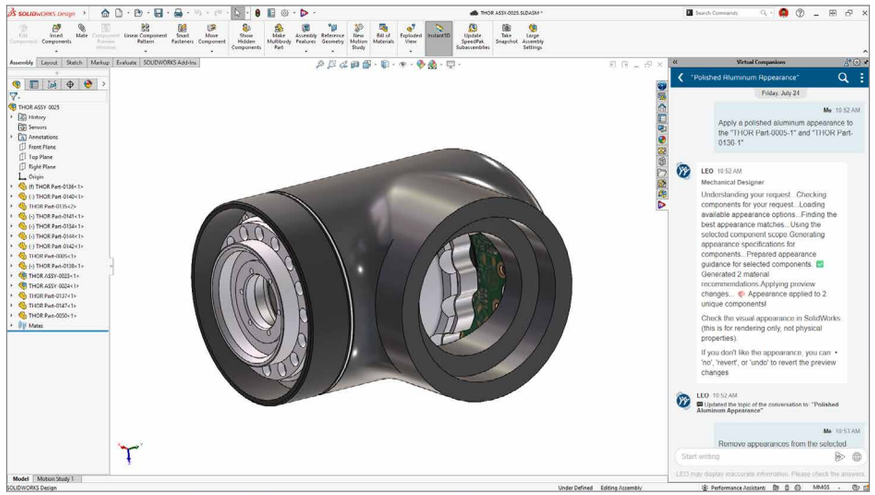

材料应用

只需输入简单提示，即可让 LEO 在整个装配体中应用或更新材料外观。无需逐个查找、选择和配置外观，即可保持各个零部件呈现一致的视觉效果。

简介

设计和建模方面的新增功能

SOLIDWORKS AI 新增功能

协作和数据管理新增功能

SOLIDWORKS PDM 新增功能

SOLIDWORKS SIMULATION 新增功能

SOLIDWORKS ELECTRICAL SCHEMATIC DESIGNER 与 SOLIDWORKS ELECTRICAL 3D 新增功能

DRAFTSIGHT 新增功能

工程指导

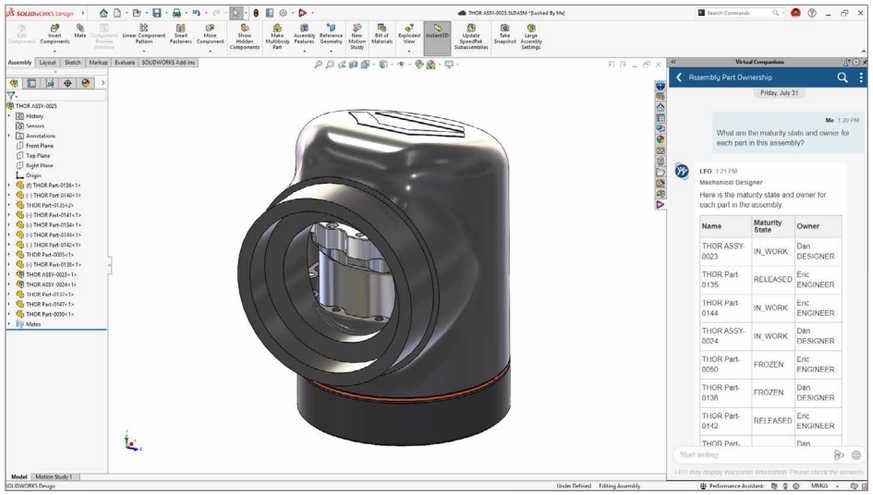

设计分析

现可直接在 SOLIDWORKS 中向 LEO 询问文件配置、未完成任务、修订背景信息和更改历史记录。无需中断工作流程去别处搜索信息，即可快速了解待处理审批、配置详情和近期设计活动。

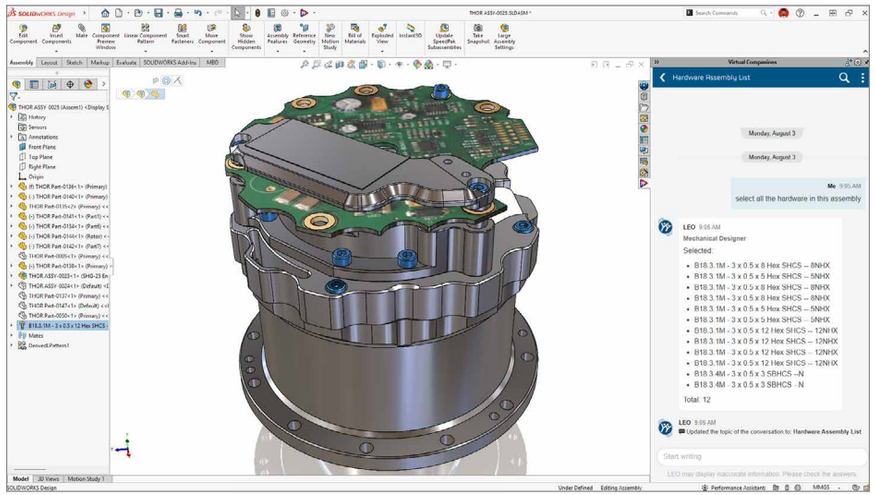

自然语言选择

现在只需告诉 LEO 您想要选择的内容，即可提高工作速度，无需逐一手动选取。描述您在零件、草图、装配体和工程图中需要选择的几何体或设计元素，然后直接进行下一步操作，从而减少点击次数和搜索时间。在激活命令之前或期间，使用自然语言选择面、边线、实体和其他几何体，让复杂选择变得更快速且更易于管理。

简介

设计和建模方面的新增功能

SOLIDWORKS AI 新增功能

协作和数据管理新增功能

SOLIDWORKS PDM 新增功能

SOLIDWORKS SIMULATION 新增功能

SOLIDWORKS ELECTRICAL SCHEMATIC DESIGNER 与 SOLIDWORKS ELECTRICAL 3D 新增功能

DRAFTSIGHT 新增功能

协作和数据管理
新增功能

现可使用熟悉的文件资源管理器界面，直接在 SOLIDWORKS 的“打开”对话框中浏览、整理和打开平台内容；通过自动材料对齐，确保 SOLIDWORKS Design 与 **3DEXPERIENCE** 平台中的材料定义保持一致；并可使用 SOLIDWORKS 作为转换引擎，将文件转换为平台定义的派生格式。这些新增功能可减少连接到平台工作时的背景切换、手动配置和转换不一致问题。

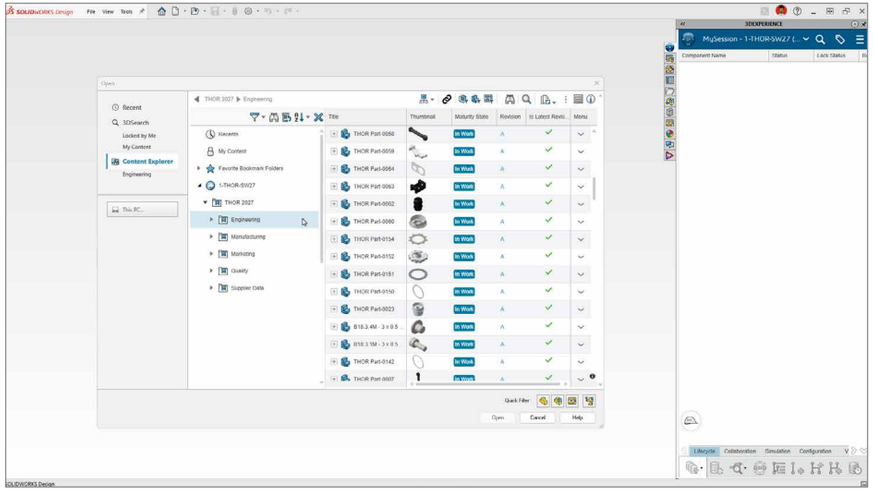

Content Explorer

Content Explorer 是类似 Windows 资源管理器的简易 Web 界面，您可以通过 SOLIDWORKS 中的“打开”对话框或任务窗格中的专用选项卡，浏览、搜索和整理 **3DEXPERIENCE** 平台上的文件和内容。无需离开 SOLIDWORKS，即可更快地查找和重用平台内容。

简介

设计和建模方面的新增功能

SOLIDWORKS AI 新增功能

协作和数据管理
新增功能

SOLIDWORKS PDM 新增功能

SOLIDWORKS SIMULATION 新增功能

SOLIDWORKS ELECTRICAL SCHEMATIC DESIGNER 与 SOLIDWORKS ELECTRICAL 3D 新增功能

DRAFTSIGHT 新增功能

协作和数据管理新增功能

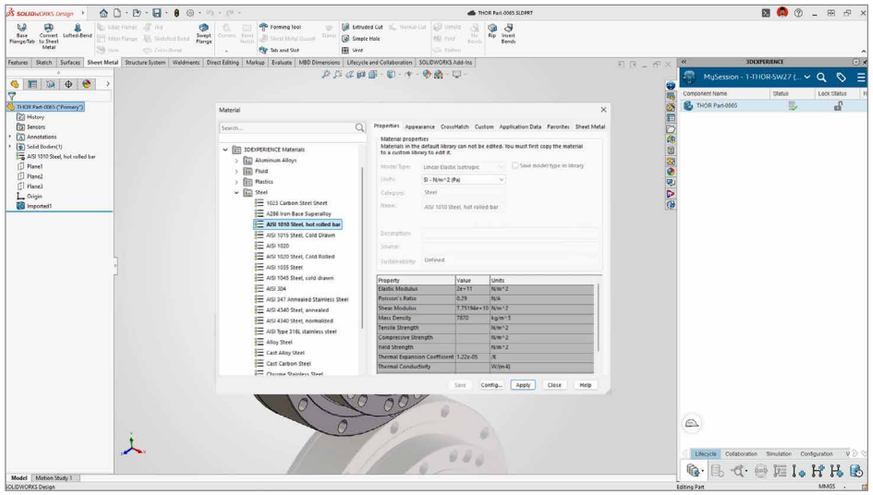

SOLIDWORKS 材料映射到 3DEXPERIENCE 平台材料

当您将 SOLIDWORKS 中的材料应用到某个零件时，该材料将被映射到 **3DEXPERIENCE** 平台。这样可消除重新应用材料的需求，并可自动与受管控的 **3DEXPERIENCE** 平台材料定义保持一致，且每次打开模型时都会进行同步。

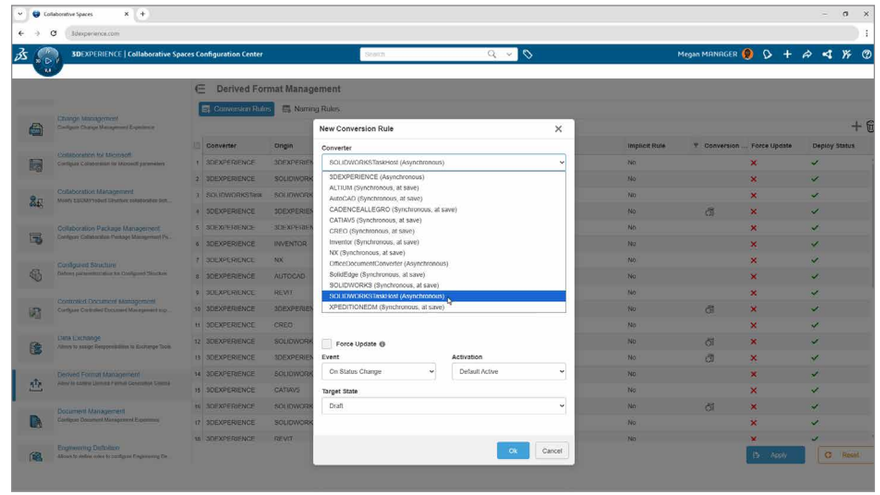

SOLIDWORKS 作为平台转换引擎

现支持 SOLIDWORKS 作为平台定义的派生输出转换规则引擎，确保 SOLIDWORKS 文件转换为派生格式时的一致性。

简介

设计和建模方面的新增功能

SOLIDWORKS AI 新增功能

协作和数据管理新增功能

SOLIDWORKS PDM 新增功能

SOLIDWORKS SIMULATION 新增功能

SOLIDWORKS ELECTRICAL SCHEMATIC DESIGNER 与 SOLIDWORKS ELECTRICAL 3D 新增功能

DRAFTSIGHT 新增功能

协作和数据管理新增功能

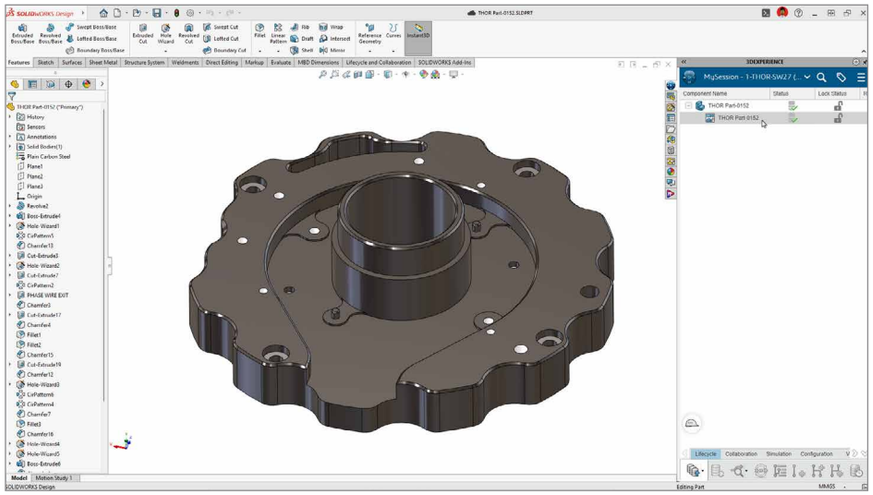

组合工程图

现可在物理产品与其工程图之间建立直接的组合表达关系、简化交叉引用，并支持将工程图的生命周期与物理产品一同管理，以便快速访问正确的工程图。

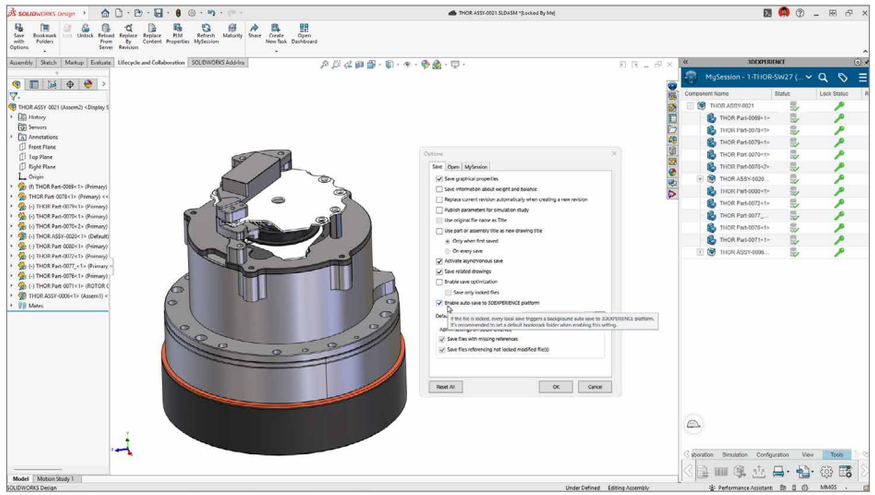

自动保存到平台

现可启用新的“自动保存”选项，在工作过程中自动将更改提交至平台，让您专注于设计，无需停止工作以手动保存或提交。您的工作将持续受到保护，无需额外操作，有助于降低更改丢失的风险，同时省去不必要的保存步骤。

简介

设计和建模方面的新增功能

SOLIDWORKS AI 新增功能

协作和数据管理新增功能

SOLIDWORKS PDM 新增功能

SOLIDWORKS SIMULATION 新增功能

SOLIDWORKS ELECTRICAL SCHEMATIC DESIGNER 与 SOLIDWORKS ELECTRICAL 3D 新增功能

DRAFTSIGHT 新增功能

协作和数据管理新增功能

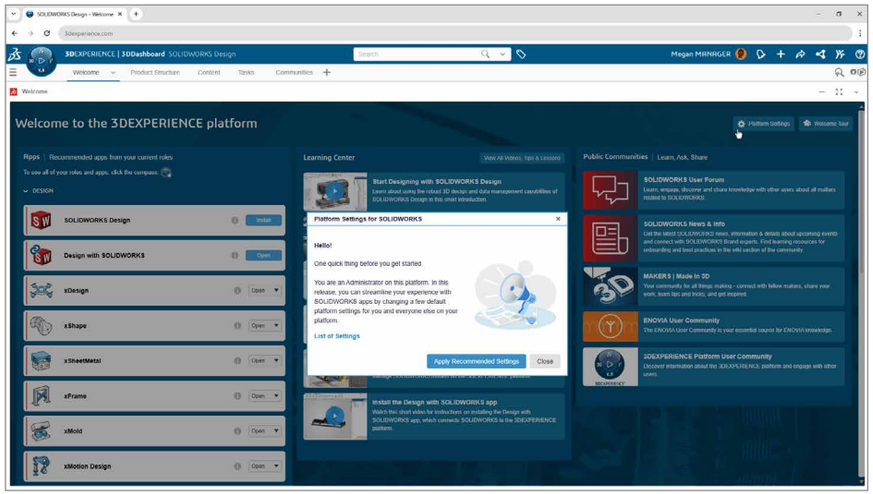

新站点引导设置

现可使用 Welcome 应用程序中的引导式向导，该向导会自动应用推荐的平台默认设置，方便您更快地配置新的 SOLIDWORKS 站点。现支持跳过管理面板中的手动配置，减少管理工作量，加快上手速度。

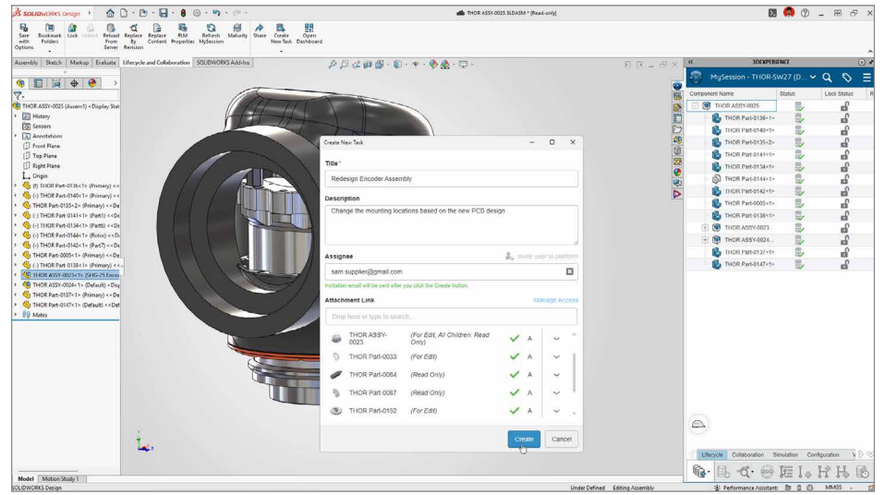

跨公司协作

现支持轻松共享数据、管理访问权限，并可与拥有 **3D**EXPERIENCE 平台的外部合作伙伴合作，从而改善协作。管理员可以邀请外部成员加入您的平台，共同参与您的项目。

此外，您还可以直接在 SOLIDWORKS Design 中创建任务，无需切换到单独的项目管理环境。随后，您可以将包含零件、装配体和标注的任务直接发送给合作伙伴，无需导出/导入。

简介

设计和建模方面的新增功能

SOLIDWORKS AI 新增功能

协作和数据管理新增功能

SOLIDWORKS PDM 新增功能

SOLIDWORKS SIMULATION 新增功能

SOLIDWORKS ELECTRICAL SCHEMATIC DESIGNER 与 SOLIDWORKS ELECTRICAL 3D 新增功能

DRAFTSIGHT 新增功能

协作和数据管理新增功能

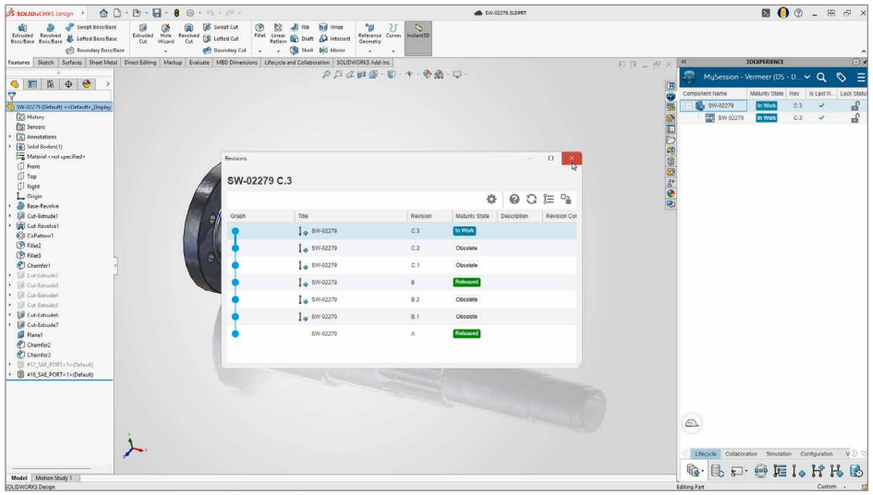

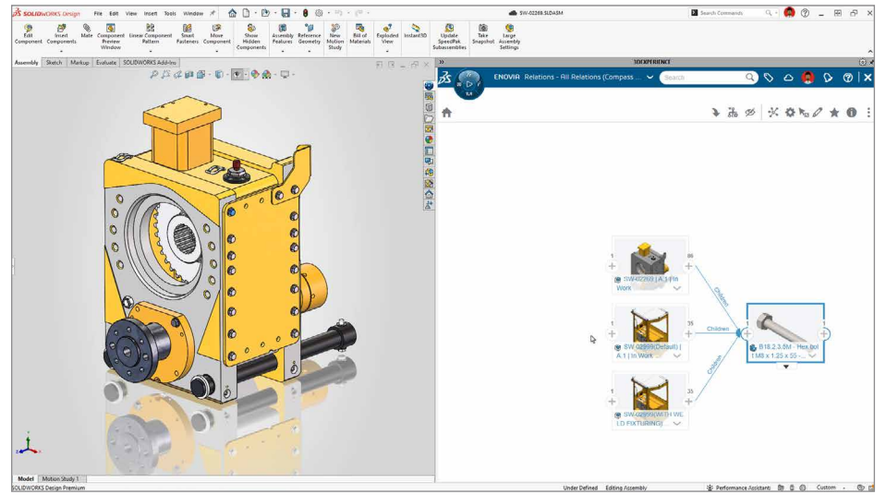

主要和次要 — 受管理的修订版格式

现可通过控制次要修订版的发布时间，从能被广泛使用的最终设计中，区分设计过程中的变动对于同一主要 ID，仅发布最新的次要修订版；创建新的次要修订版后，可自动将之前的次要修订版移至“作废”状态。

Toolbox 零部件批量保存

简化了将含 Toolbox 零部件的装配体保存到 **3D**EXPERIENCE 平台时的批量保存操作。现支持自动检查 Toolbox 零部件是否已存在，并会重复使用现有参考，而不是创建重复项，有助于减少杂乱并保持平台井然有序。

简介

设计和建模方面的新增功能

SOLIDWORKS AI 新增功能

协作和数据管理新增功能

SOLIDWORKS PDM 新增功能

SOLIDWORKS SIMULATION 新增功能

SOLIDWORKS ELECTRICAL SCHEMATIC DESIGNER 与 SOLIDWORKS ELECTRICAL 3D 新增功能

DRAFTSIGHT 新增功能

协作和数据管理新增功能

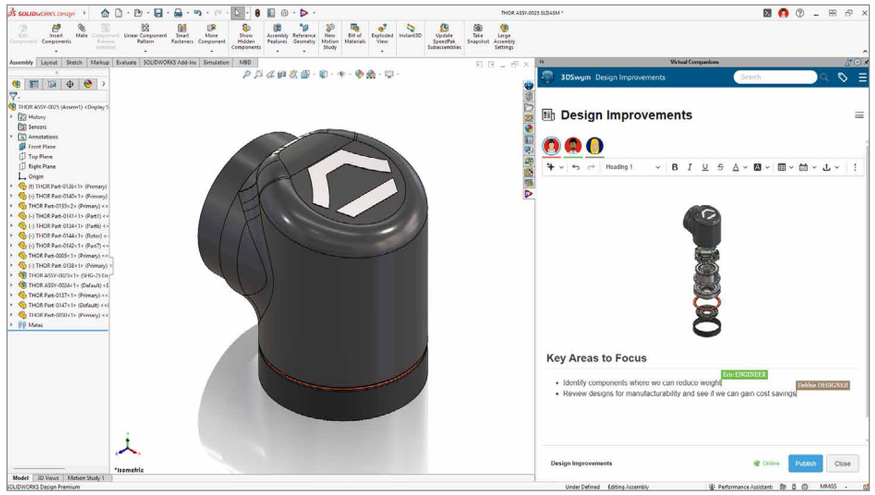

内容协同编辑
现支持与其他用户同时编辑同一内容，例如对话中的帖子或 Wiki 页面。支持实时查看其他协作者的更新，助您更轻松地实时协作处理共享内容。

简介
设计和建模方面的新增功能
SOLIDWORKS AI 新增功能
协作和数据管理新增功能
SOLIDWORKS PDM 新增功能
SOLIDWORKS SIMULATION 新增功能
SOLIDWORKS ELECTRICAL SCHEMATIC DESIGNER 与 SOLIDWORKS ELECTRICAL 3D 新增功能
DRAFTSIGHT 新增功能

用户体验

现可安装多个版本的 SOLIDWORKS Design，以支持与使用不同版本环境的合作伙伴进行协作；在恰当的时机接收背景信息提示和建议，帮助您利用高级功能提升效率；并在创建装配体特征时获得背景信息指导。这些新增功能可减少设置环境和学习新工作流程时的阻碍。

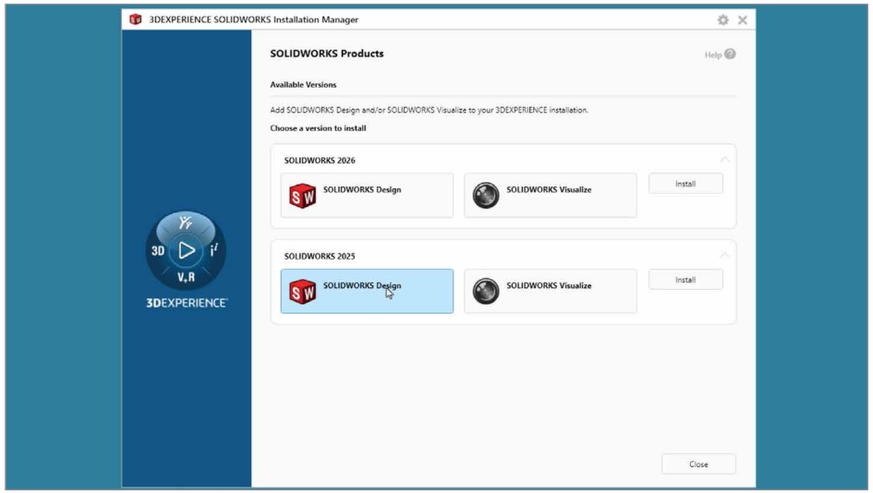

多版本安装

现支持安装多个版本的 SOLIDWORKS Design，以便与使用不同版本的合作伙伴开展协作。快速创建快捷方式并修改已有的安装。在 SOLIDWORKS Design 2026 中，您可安装 SOLIDWORKS 2025。在 SOLIDWORKS Design 2027 中，您可安装先前两个版本。

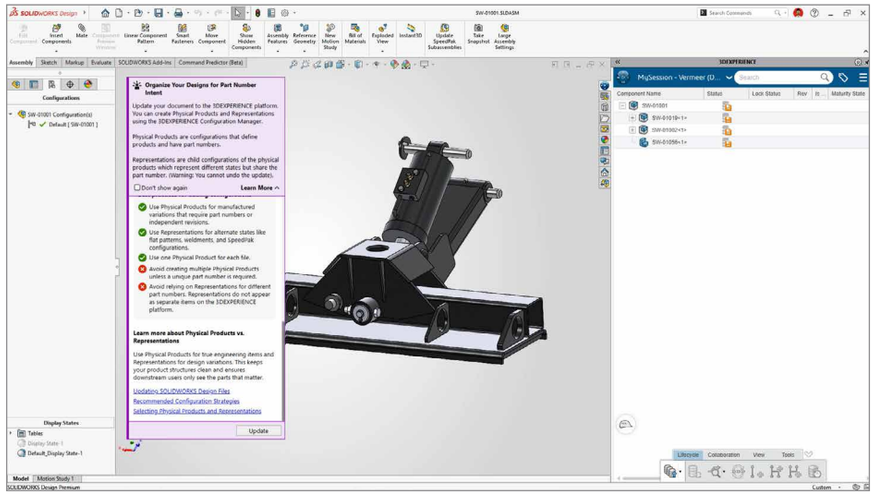

背景信息助手通知

现可获取简短、针对当前操作的背景信息提示和建议，帮助您更高效地使用 SOLIDWORKS Design 的高级功能。

例如，在创建配置和产品过滤器时，您会收到提供简短、针对当前操作提示的通知。或者，如果 SOLIDWORKS Design 检测到可以使用的零部件阵列，您会收到创建零部件驱动阵列的建议通知，而无需逐个手动放置零部件。届时，您甚至可以让系统为您创建阵列。

简介

设计和建模方面的新增功能

SOLIDWORKS AI 新增功能

协作和数据管理新增功能

SOLIDWORKS PDM 新增功能

SOLIDWORKS SIMULATION 新增功能

SOLIDWORKS ELECTRICAL SCHEMATIC DESIGNER 与 SOLIDWORKS ELECTRICAL 3D 新增功能

DRAFTSIGHT 新增功能

用户体验

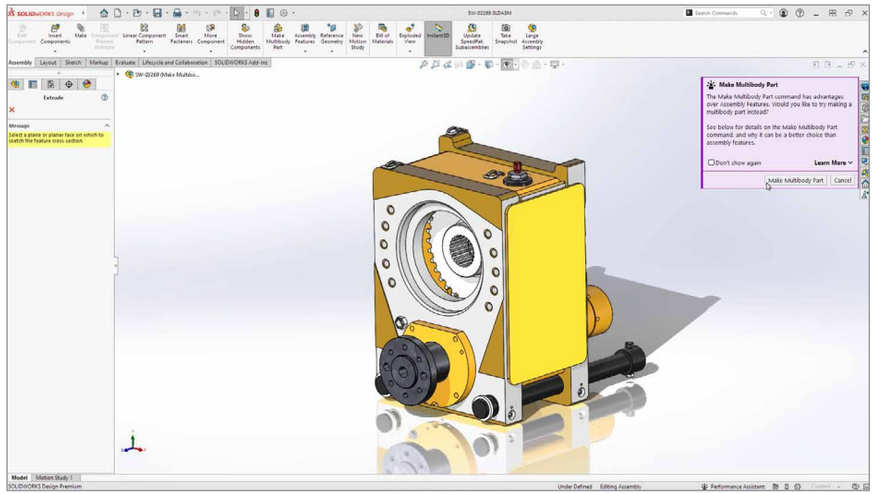

多实体零件创建助手
现可在创建装配体特征时获得背景信息指导，图形区域中会适时弹出通知，建议您采用多实体零件方法。

简介

设计和建模方面的新增功能

SOLIDWORKS AI 新增功能

协作和数据管理
新增功能

SOLIDWORKS PDM 新增功能

SOLIDWORKS SIMULATION 新增功能

SOLIDWORKS ELECTRICAL SCHEMATIC DESIGNER 与 SOLIDWORKS ELECTRICAL 3D 新增功能

DRAFTSIGHT 新增功能

性能

现支持在大型设计审阅 (LDR) 模式下直接编辑零部件，以实现更快的针对性更改，同时不牺牲大型装配体性能；从背景信息性能助手处接收自动压缩建议，并在后台更新已修改模型的工程图，不影响继续工作。

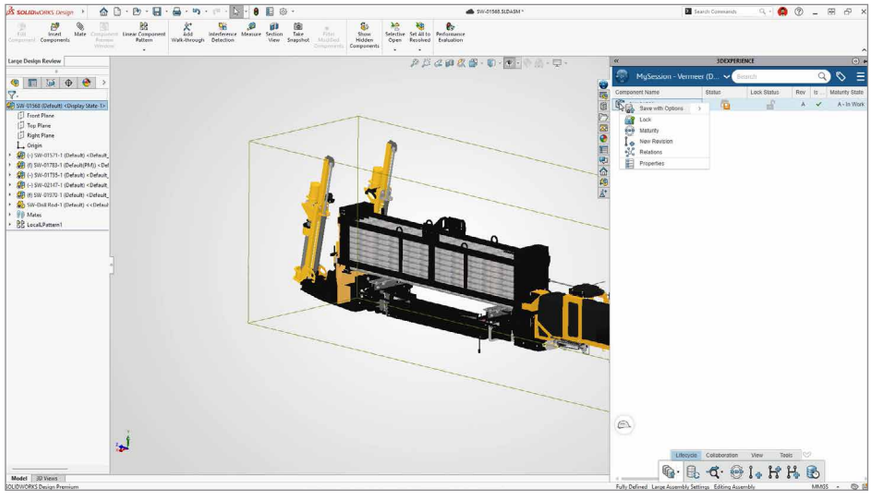

大型设计审阅模式下的背景信息编辑

现支持在 LDR 模式下打开的装配体背景信息中直接编辑零部件，在保持大型装配体性能的同时实现更快速的更改。

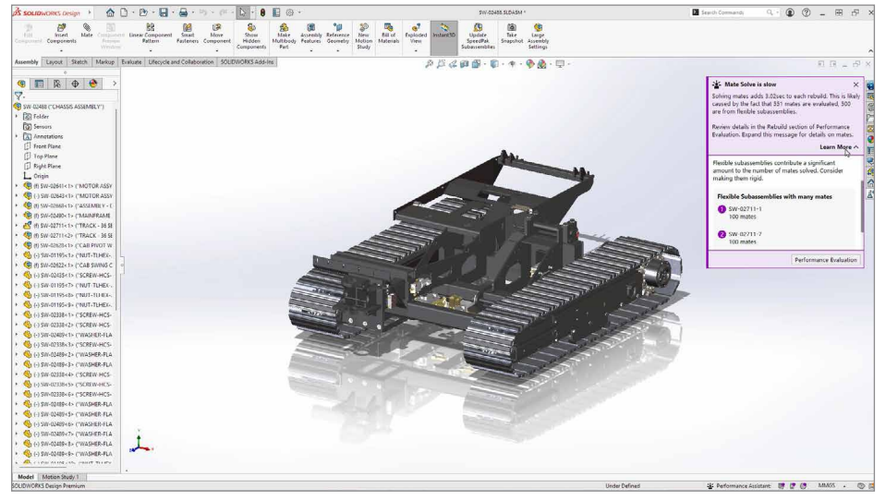

性能评估助手

现可通过持续显示的性能状态栏，一目了然地监控装配体运行状况，该状态栏使用颜色编码指示器跟踪图形性能、配合问题和循环引用。

简介

设计和建模方面的新增功能

SOLIDWORKS AI 新增功能

协作和数据管理新增功能

SOLIDWORKS PDM 新增功能

SOLIDWORKS SIMULATION 新增功能

SOLIDWORKS ELECTRICAL SCHEMATIC DESIGNER 与 SOLIDWORKS ELECTRICAL 3D 新增功能

DRAFTSIGHT 新增功能

性能

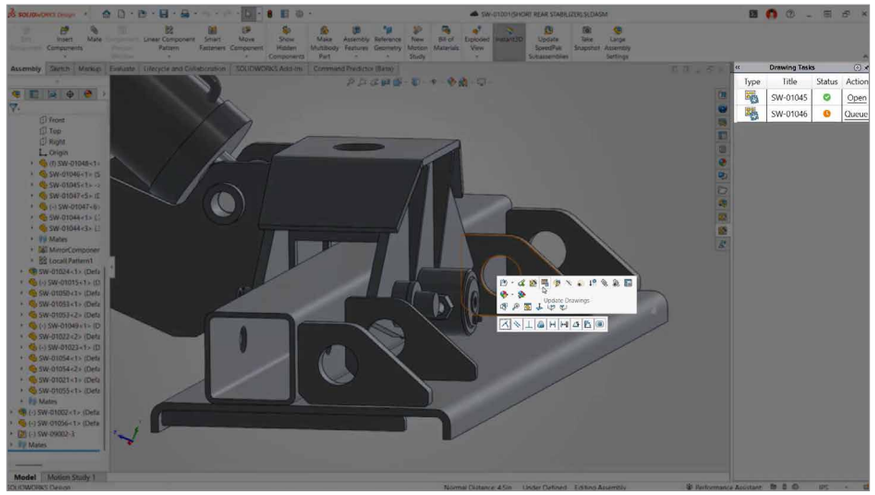

后台工程图更新

现支持后台更新修改后的零件和装配体工程图，同时可继续在 SOLIDWORKS Design 中工作，无需等待工程图更新完成。

简介

设计和建模方面的新增功能

SOLIDWORKS AI 新增功能

协作和数据管理新增功能

SOLIDWORKS PDM 新增功能

SOLIDWORKS SIMULATION 新增功能

SOLIDWORKS ELECTRICAL SCHEMATIC DESIGNER 与 SOLIDWORKS ELECTRICAL 3D 新增功能

DRAFTSIGHT 新增功能

导入 — 导出

现支持后台导入大型非原生模型（包括 STEP 和 IGES 文件），同时您可以继续工作；导入 Parasolid® 数据时自动应用零件和装配体模板，并可将工程图视图作为结构化零部件块导出为 DWG 或 DXF™。这些新增功能可减少导入后的等待时间和手动清理工作，让工作流程保持连续不中断。

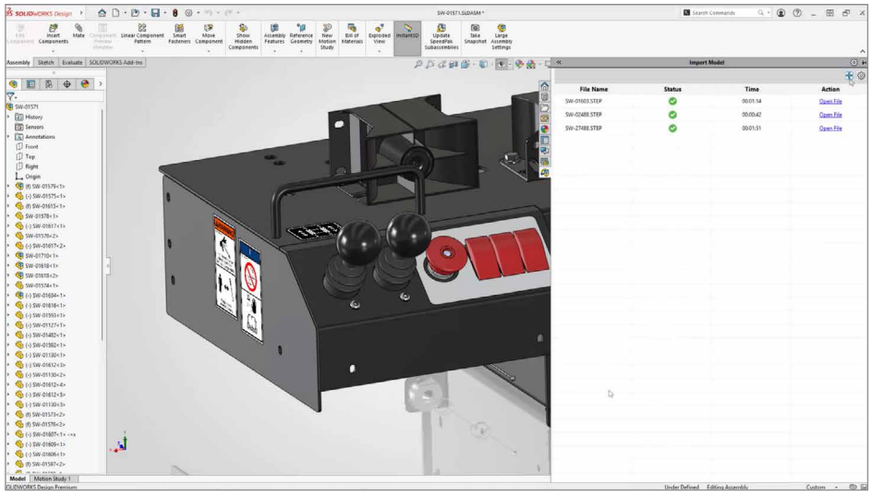

后台模型导入

现可在后台导入包括 STEP 和 IGES 文件在内的大型非原生模型，让您能够继续在 SOLIDWORKS 中工作，无需等待导入完成，避免等待过程打断正在进行的设计工作流程。

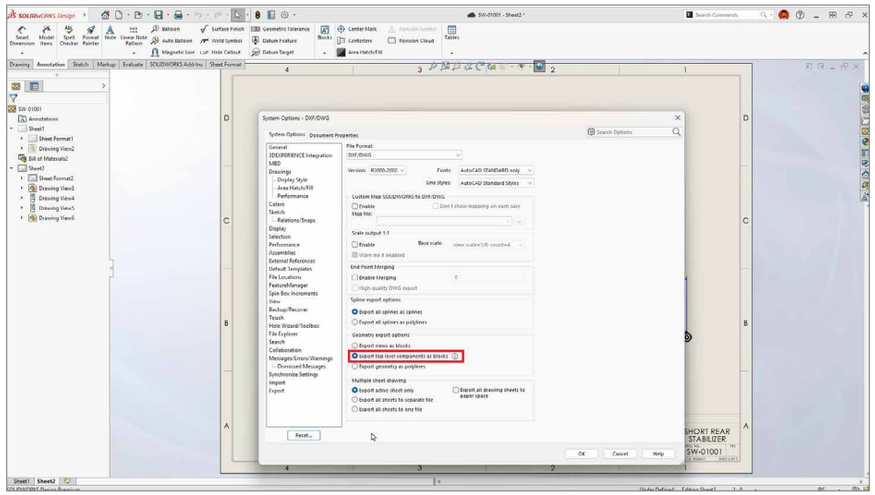

工程图视图导出为块

现可将 SOLIDWORKS 工程图导出为 DWG 或 DXF 格式，并将 2D 视图保留为零部件和子装配体块，以获得更清晰的结构和更便捷的下游制图体验。

简介

设计和建模方面的新增功能

SOLIDWORKS AI 新增功能

协作和数据管理新增功能

SOLIDWORKS PDM 新增功能

SOLIDWORKS SIMULATION 新增功能

SOLIDWORKS ELECTRICAL SCHEMATIC DESIGNER 与 SOLIDWORKS ELECTRICAL 3D 新增功能

DRAFTSIGHT 新增功能

导入 — 导出

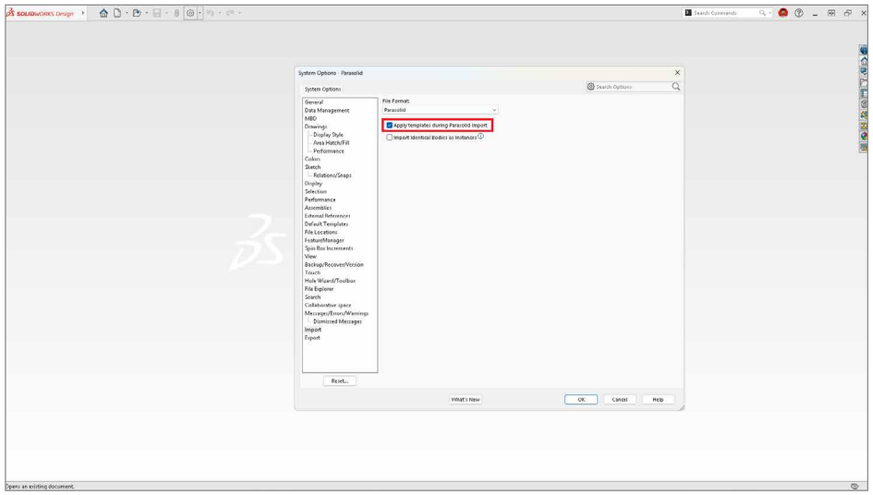

Parasolid 装配体导入选项

导入 Parasolid 数据时自动应用零件和装配体模型模板，无需在导入后手动指定模板。

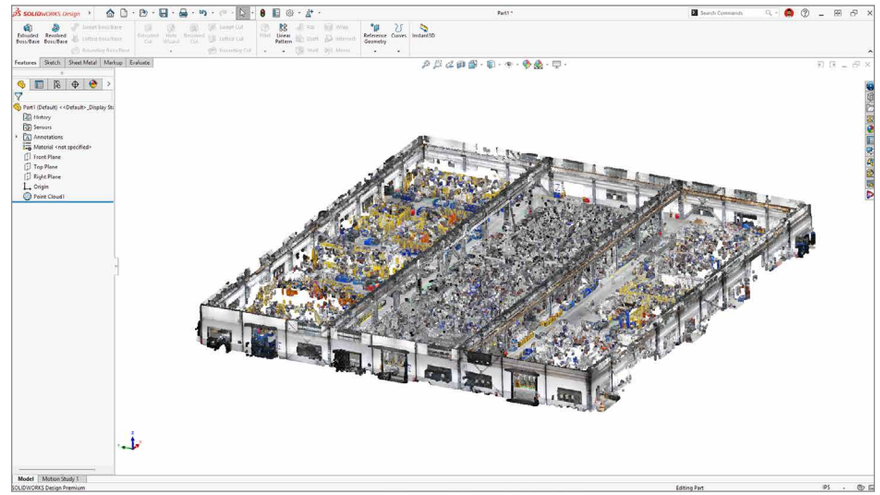

带颜色的大型点云导入

现可将包括完整扫描的建筑物和大型设施在内的大型点云直接导入 SOLIDWORKS，同时保留工业扫描到设计工作流程所需的性能和色彩保真度。全彩显示可提供清晰的视觉效果，帮助您在复杂扫描数据中准确定位并自信地开展工作。

简介

设计和建模方面的新增功能

SOLIDWORKS AI 新增功能

协作和数据管理新增功能

SOLIDWORKS PDM 新增功能

SOLIDWORKS SIMULATION 新增功能

SOLIDWORKS ELECTRICAL SCHEMATIC DESIGNER 与 SOLIDWORKS ELECTRICAL 3D 新增功能

DRAFTSIGHT 新增功能

导入 — 导出

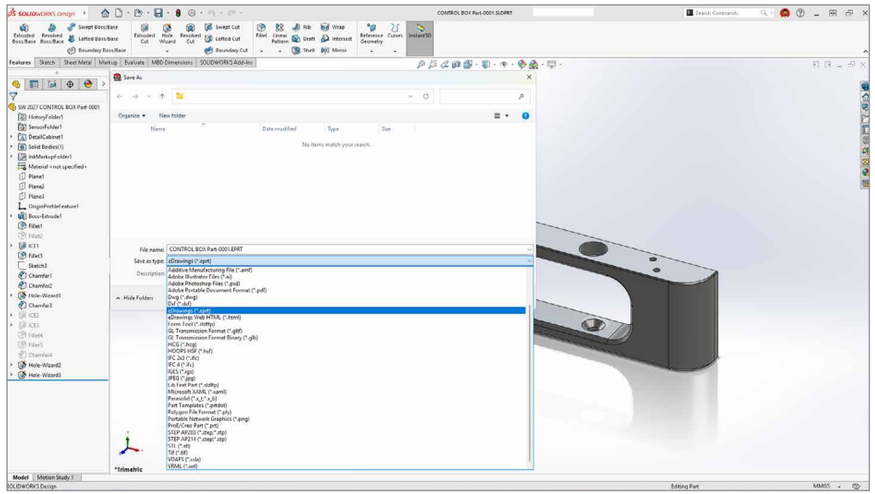

在 SOLIDWORKS Design 中保存为 eDrawings 文件格式
现可直接在 SOLIDWORKS Design 中将 SOLIDWORKS 文档导出为 eDrawings® 文件格式，并可使用 Task Scheduler 自动化批量导出。

简介

设计和建模方面的新增功能

SOLIDWORKS AI 新增功能

协作和数据管理
新增功能

SOLIDWORKS PDM 新增功能

SOLIDWORKS SIMULATION 新增功能

SOLIDWORKS ELECTRICAL SCHEMATIC DESIGNER 与 SOLIDWORKS ELECTRICAL 3D 新增功能

DRAFTSIGHT 新增功能

渲染

现可通过 UV 展开和编辑控制纹理在 3D 模型上的映射方式，减少纹理失真并呈现更准确的视觉效果；可在 SOLIDWORKS Visualize 场景中添加雾、烟雾和大气光照等体积效果；还可使用 AI 渲染助手根据自然语言描述创建渲染。这些新增功能让您能够更好地控制视觉效果质量，并减少渲染设置所花费的时间。

现支持通过自然语言从当前 SOLIDWORKS 模型创建渲染，描述您想要的输出效果，无需手动调整渲染设置。

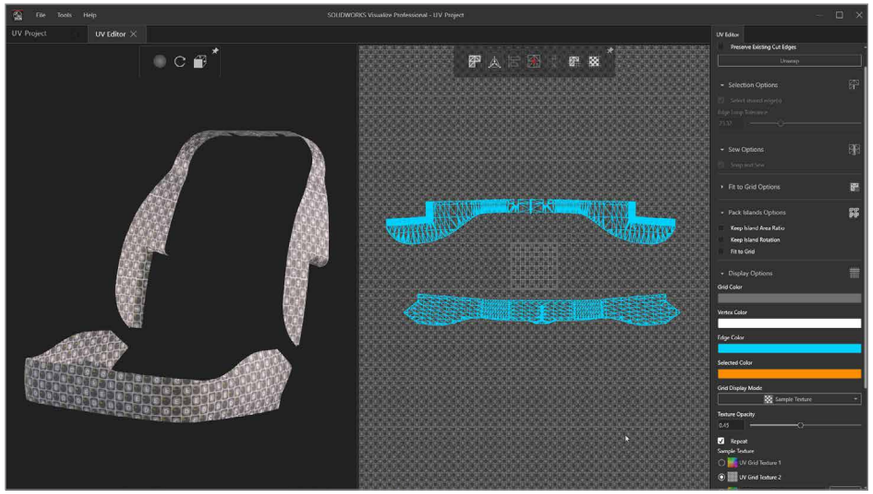

UV 展开和编辑
现可通过 UV 展开和编辑工具控制纹理绕 3D 模型的包覆方式，呈现更高质量、更逼真的视觉效果，减少失真和返工。

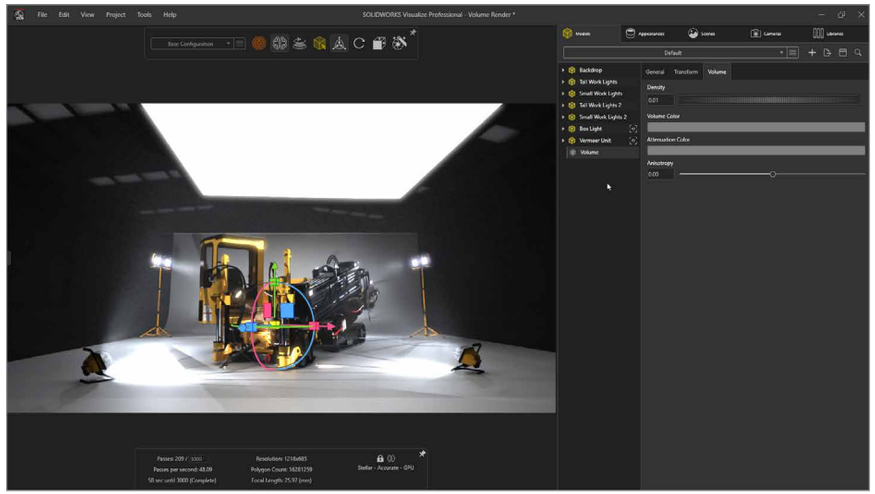

SOLIDWORKS Visualize 中的体积渲染
现可在 SOLIDWORKS Visualize 场景中添加雾、烟雾和大气光照等体积效果，创建更加逼真且具有电影感的渲染。

简介
设计和建模方面的新增功能
SOLIDWORKS AI 新增功能
协作和数据管理新增功能
SOLIDWORKS PDM 新增功能
SOLIDWORKS SIMULATION 新增功能
SOLIDWORKS ELECTRICAL SCHEMATIC DESIGNER 与 SOLIDWORKS ELECTRICAL 3D 新增功能
DRAFTSIGHT 新增功能

SOLIDWORKS PDM 新增功能

现可通过单点登录减少登录操作，让用户只需进行一次身份验证即可访问互联系统；可将任务处理分配给指定的主机，使 PDF 和文件输出生成能够持续运行而不受延迟影响；还可按修改日期筛选活跃项目文件，对复制目标进行精准筛选，从而减少站点之间非必要的数据同步。

除非另有说明，否则这些增强功能适用于 *SOLIDWORKS PDM*。

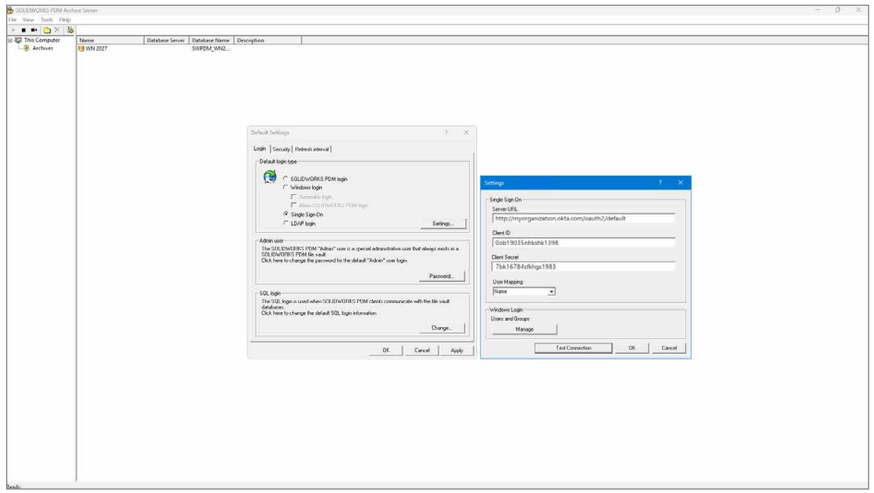

支持单点登录

现可使用您所在组织的凭据和多因素身份验证 (MFA) 方式登录库视图，无需使用单独的 PDM 或 Windows 用户名和密码，从而增强安全性、简化管理并减少密码疲劳。

简介

设计和建模方面的新增功能

SOLIDWORKS AI 新增功能

协作和数据管理新增功能

SOLIDWORKS PDM 新增功能

SOLIDWORKS SIMULATION 新增功能

SOLIDWORKS ELECTRICAL SCHEMATIC DESIGNER 与 SOLIDWORKS ELECTRICAL 3D 新增功能

DRAFTSIGHT 新增功能

SOLIDWORKS PDM 新增功能

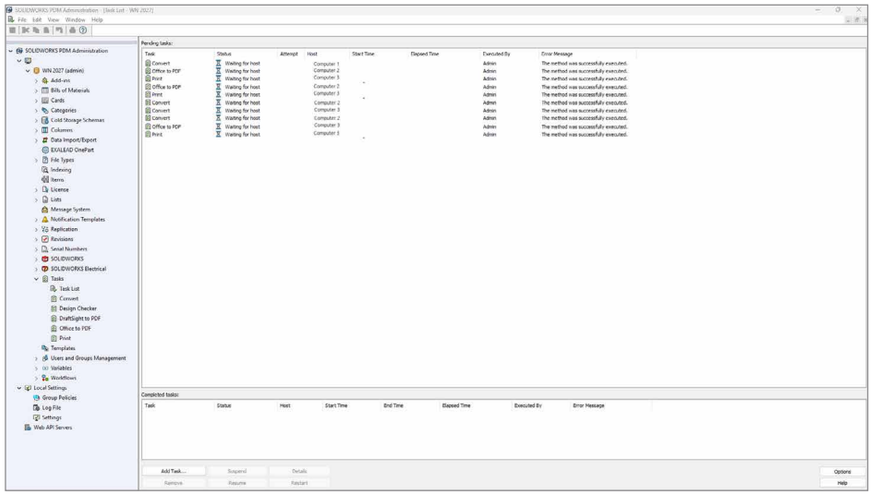

任务和任务主机管理

现可将任务处理分配给指定的主机，以更有效地利用可用计算资源，减少生成 PDF 和其他输出文件时的延迟。

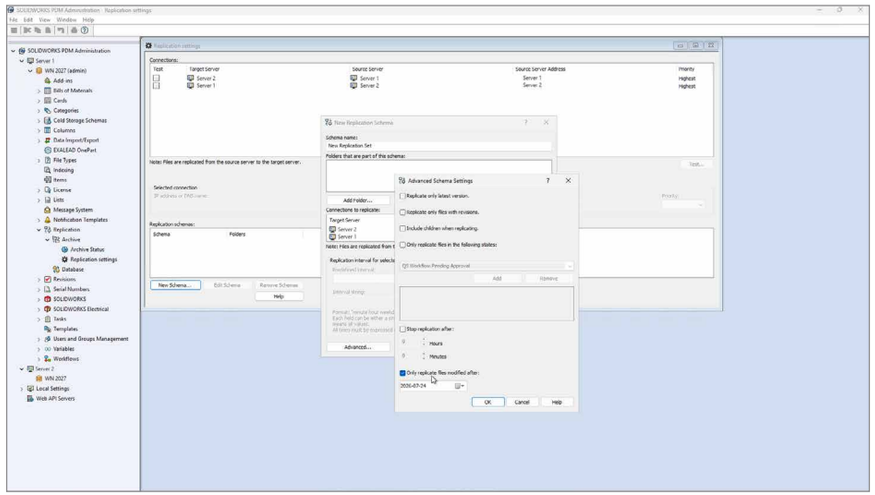

基于日期的复制条件

现支持按修改日期筛选特定文件并将其作为复制目标，在保持本地库中活跃项目内容为最新状态的同时，减少站点之间同步的数据量。

简介

设计和建模方面的新增功能

SOLIDWORKS AI 新增功能

协作和数据管理新增功能

SOLIDWORKS PDM 新增功能

SOLIDWORKS SIMULATION 新增功能

SOLIDWORKS ELECTRICAL SCHEMATIC DESIGNER 与 SOLIDWORKS ELECTRICAL 3D 新增功能

DRAFTSIGHT 新增功能

SOLIDWORKS PDM 新增功能

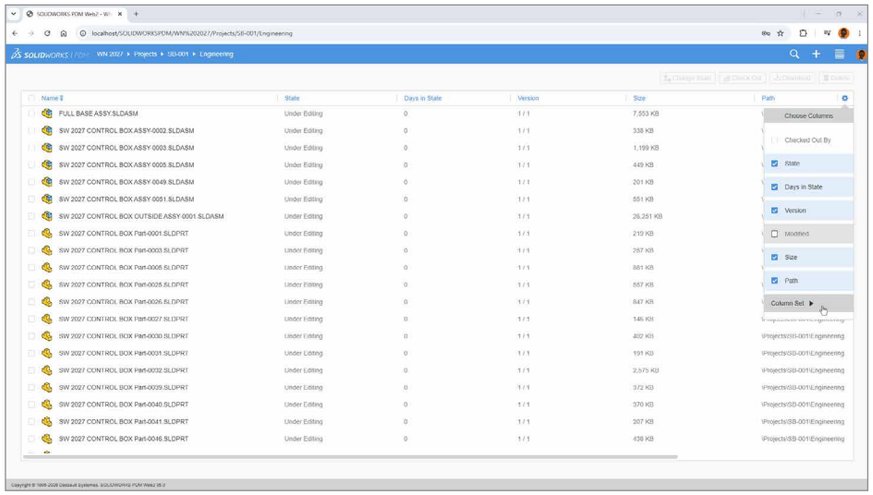

Web2 中支持列设置

现可在 Web2 中应用自定义列配置，根据不同用户或工作流程显示最相关的 PDM 元数据，优化浏览器客户端中的组织和审阅信息方式。

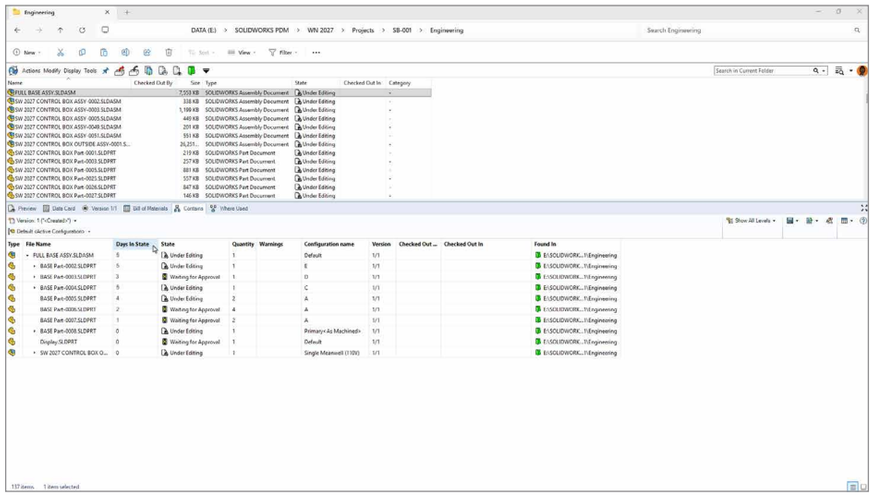

“包含”和“使用位置”显示“状态持续天数”变量

现可直接在“包含”和“使用位置”选项卡中查看每个文件在当前生命周期状态下持续的天数，无需打开单个文件记录即可了解工作流程进度。

简介

设计和建模方面的新增功能

SOLIDWORKS AI 新增功能

协作和数据管理新增功能

SOLIDWORKS PDM 新增功能

SOLIDWORKS SIMULATION 新增功能

SOLIDWORKS ELECTRICAL SCHEMATIC DESIGNER 与 SOLIDWORKS ELECTRICAL 3D 新增功能

DRAFTSIGHT 新增功能

SOLIDWORKS SIMULATION 新增功能

SOLIDWORKS Simulation、Plastics 和 Flow Simulation 新增多项功能，可在结构分析、注塑成型和热分析工作流程中提高准确度、掌控力和分析深度。现可扩展非线性弹簧和螺栓预紧力建模、通过单个命令评估界面应力和梁剪切结果、在谐波分析中直接应用静态载荷、自定义 Plastics 结果存储和比较，并在 Flow Simulation 中自动执行密封和子项目重建。

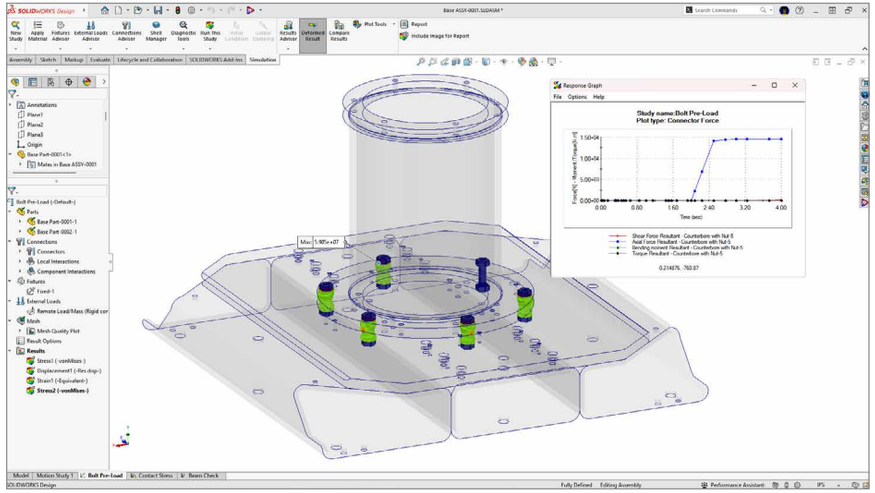

非线性仿真中基于时间的螺栓预载

准确预测螺栓行为，并在实物测试前发现接头故障。现可对随时间变化的螺栓预紧力进行建模，以捕捉实际拧紧和载荷变化，并直接在非线性静态和动态研究中应用预紧力曲线。

简介

设计和建模方面的新增功能

SOLIDWORKS AI 新增功能

协作和数据管理新增功能

SOLIDWORKS PDM 新增功能

SOLIDWORKS SIMULATION 新增功能

SOLIDWORKS ELECTRICAL SCHEMATIC DESIGNER 与 SOLIDWORKS ELECTRICAL 3D 新增功能

DRAFTSIGHT 新增功能

SOLIDWORKS SIMULATION 新增功能

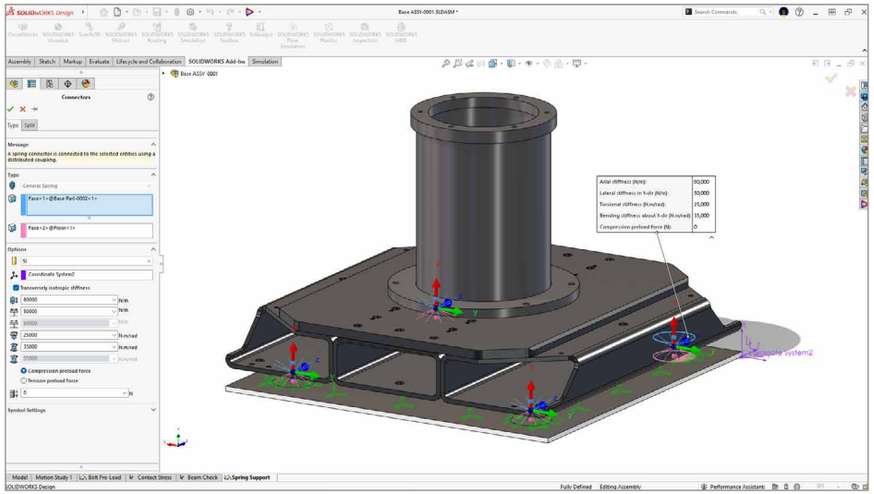

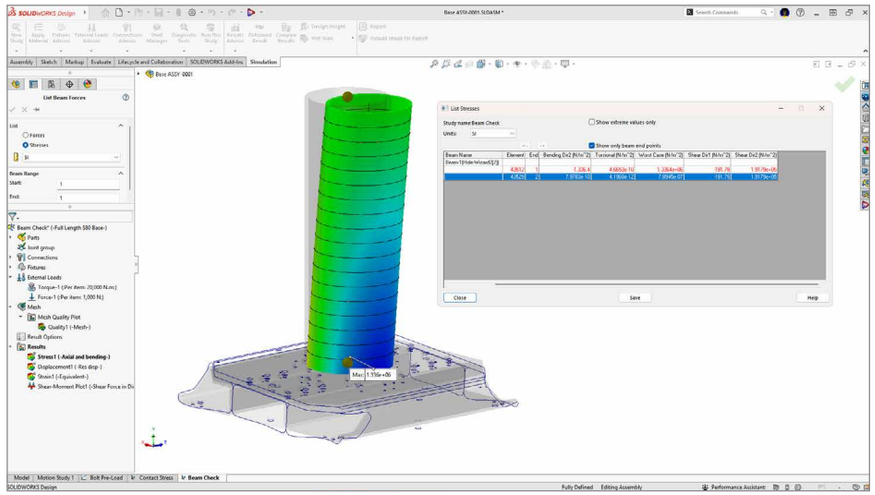

非线性静态和动态研究中的通用弹簧支持

现可在非线性静态和动态研究中使用通用弹簧连接，更高效地模拟非线性弹簧行为。现可直接重复使用线性研究中已有的弹簧定义，无需重新创建连接，并可在后处理过程中直接查看剪切力、轴向力、弯矩和扭矩结果。

列举横梁力中的梁剪切应力结果

现可在后处理中，直接从“列举横梁力 – 应力”表查看梁剪切应力结果。无需手动计算即可轻松比较和导出剪切应力数据，帮助您更快地验证梁设计，并随时获取完整的剪切应力信息。

简介

设计和建模方面的新增功能

SOLIDWORKS AI 新增功能

协作和数据管理
新增功能

SOLIDWORKS PDM 新增功能

SOLIDWORKS SIMULATION 新增功能

SOLIDWORKS ELECTRICAL SCHEMATIC DESIGNER 与 SOLIDWORKS ELECTRICAL 3D 新增功能

DRAFTSIGHT 新增功能

SOLIDWORKS SIMULATION 新增功能 - PLASTICS

现可自定义算例输出的文件夹路径，支持多点结果查询以对比注塑成型零件各个数值，在模具冷却分析中增加雷诺数图解，并整合 eDrawings 导出工作流程，方便更好地控制算例结果。

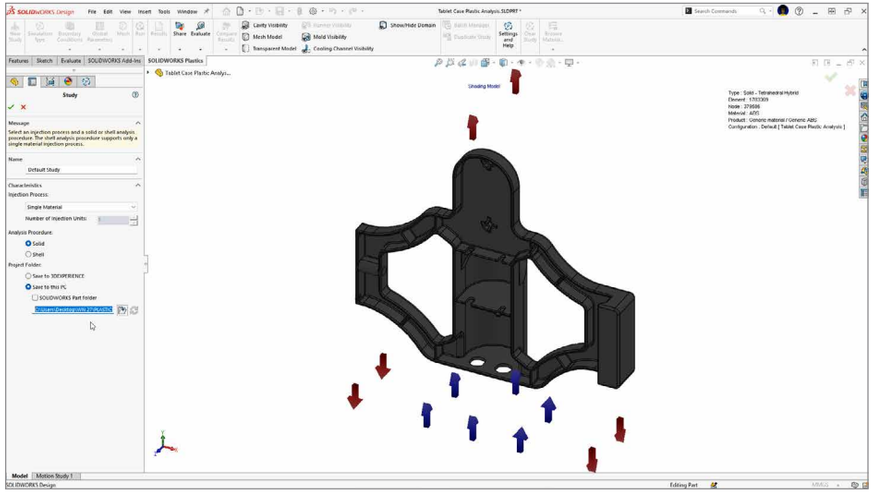

Plastics 算例结果的自定义存储路径

现可为 SOLIDWORKS Plastics 算例输出文件设置自定义文件夹位置，将结果与相关项目数据一同有序存储，减少管理默认存储位置所花费的时间。

简介

设计和建模方面的新增功能

SOLIDWORKS AI 新增功能

协作和数据管理新增功能

SOLIDWORKS PDM 新增功能

SOLIDWORKS SIMULATION 新增功能

SOLIDWORKS ELECTRICAL SCHEMATIC DESIGNER 与 SOLIDWORKS ELECTRICAL 3D 新增功能

DRAFTSIGHT 新增功能

SOLIDWORKS SIMULATION 新增功能 - PLASTICS

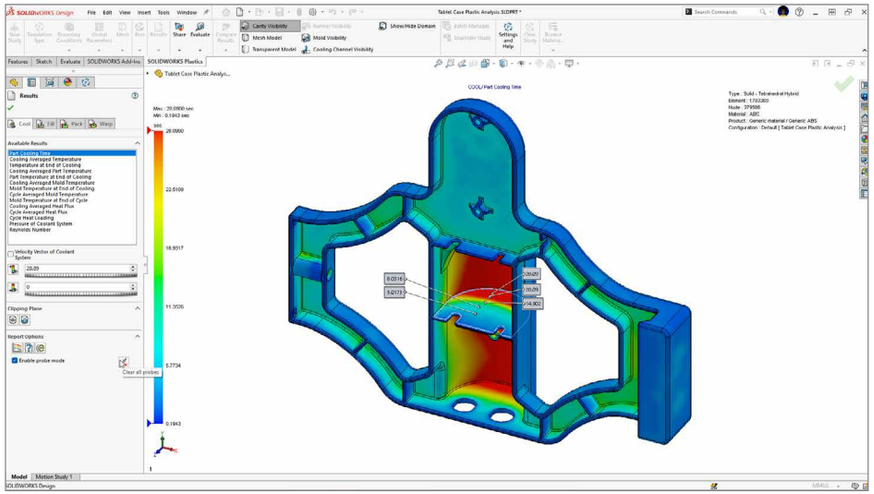

多点结果查询

现可同时选择和比较注塑成型零件多个位置的仿真结果值，方便更快地识别关键区域，并验证填充、冷却和翘曲预测结果。

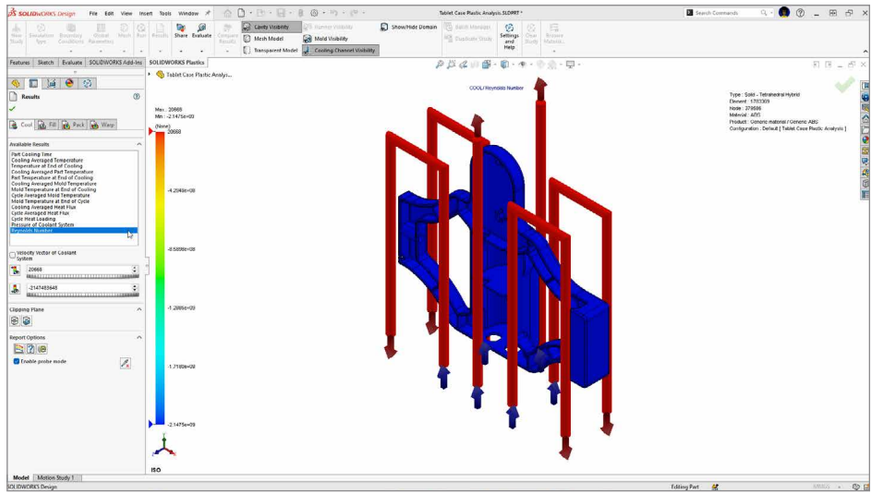

模具冷却仿真中的雷诺数图解

现可在模具冷却仿真中将雷诺数值绘制为结果，以评估冷却通道中的流动状态，并选择二阶解算器选项，以提高填充和保压结果的准确度。

简介

设计和建模方面的新增功能

SOLIDWORKS AI 新增功能

协作和数据管理新增功能

SOLIDWORKS PDM 新增功能

SOLIDWORKS SIMULATION 新增功能

SOLIDWORKS ELECTRICAL SCHEMATIC DESIGNER 与 SOLIDWORKS ELECTRICAL 3D 新增功能

DRAFTSIGHT 新增功能

SOLIDWORKS SIMULATION 新增功能 - FLOW

现可自动密封内部任务、一键重建所有子项目装配体、在 Component Explorer 中查看零部件温度范围、设置基于公式的角速度依赖关系，以及更快地准备包含大量双电阻零部件的仿真，从而减少热分析和流体流动分析中的手动设置工作。

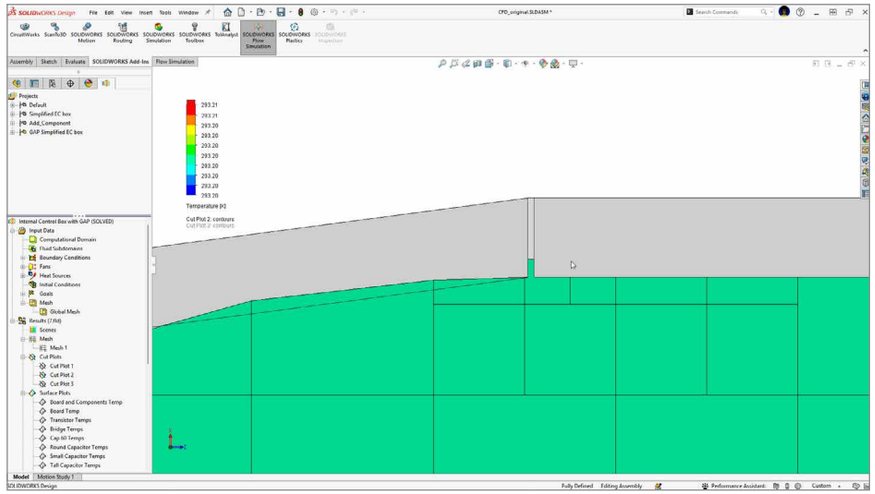

内部流动任务的自动密封

现可自动密封模型中的间隙和泄漏，以更快地准备内部流动仿真并提高仿真稳健性。现可通过网格图解直观验证相关区域是否已正确密封，有助于减少手动模型准备工作，确保更可靠的流动仿真结果。

简介

设计和建模方面的新增功能

SOLIDWORKS AI 新增功能

协作和数据管理新增功能

SOLIDWORKS PDM 新增功能

SOLIDWORKS SIMULATION 新增功能

SOLIDWORKS ELECTRICAL SCHEMATIC DESIGNER 与 SOLIDWORKS ELECTRICAL 3D 新增功能

DRAFTSIGHT 新增功能

SOLIDWORKS SIMULATION 新增功能 - FLOW

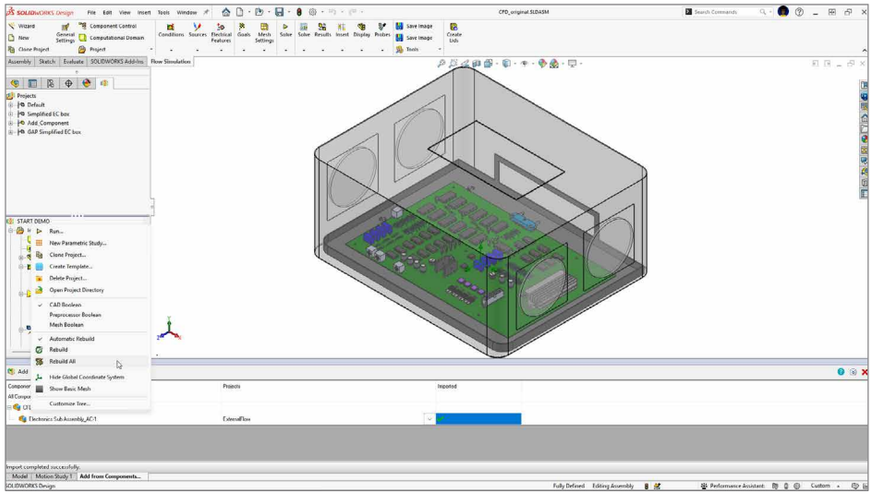

批量重建子装配体配置

现可使用“项目”菜单中的“全部重建”命令，一次性重建并保存包含 Flow Simulation 子项目的所有子装配体配置，无需再逐一重复处理。更快地更新子装配体，同时帮助保持项目配置的一致性和最新性。

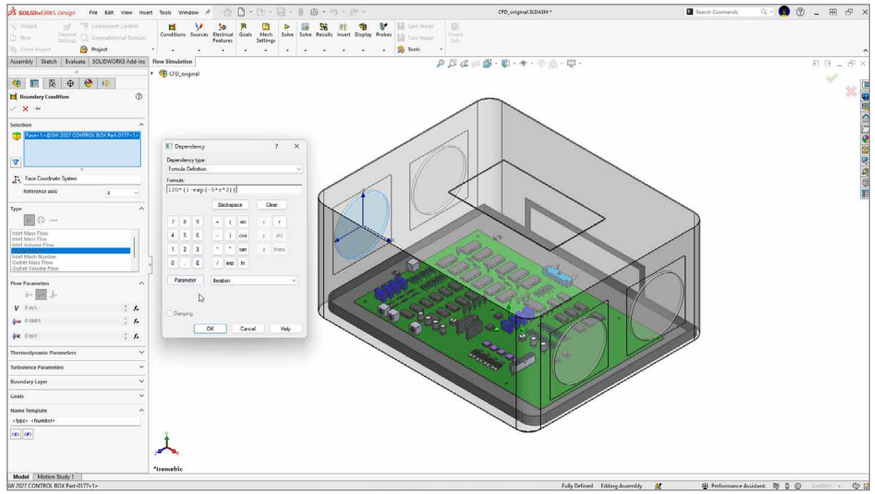

基于公式的角速度边界条件

现可将角速度边界条件定义为基于时间、项目参数或仿真目标的公式表达式，从而更准确地模拟具有变速曲线的旋转零部件。

简介

设计和建模方面的新增功能

SOLIDWORKS AI 新增功能

协作和数据管理新增功能

SOLIDWORKS PDM 新增功能

SOLIDWORKS SIMULATION 新增功能

SOLIDWORKS ELECTRICAL SCHEMATIC DESIGNER 与 SOLIDWORKS ELECTRICAL 3D 新增功能

DRAFTSIGHT 新增功能

SOLIDWORKS ELECTRICAL SCHEMATIC DESIGNER 与 SOLIDWORKS ELECTRICAL 3D 新增功能

现可在线路图中原生管理导线和线束、动态就地编辑连接器、进行双向 2D-3D 导航和分析，以及执行集成电路验证，从而提升电气设计效率，确保每项设计都准确、可追溯，并符合实际制造要求。

除非另有说明，否则这些增强功能适用于 *SOLIDWORKS Electrical Schematic Designer* 和 *SOLIDWORKS Electrical 3D*。

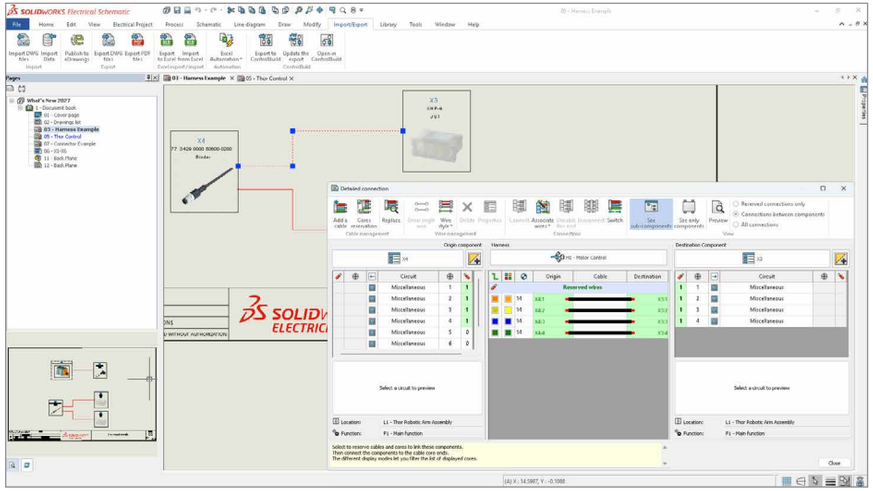

布线方框图中的原生电线创建

现在布线方框图中即可定义完整的线束连接，无需切换到原理图视图。加快布线设计速度，减少页面计数和数据录入错误，并可通过单一界面管理混合电线和电缆项目。

简介

设计和建模方面的新增功能

SOLIDWORKS AI 新增功能

协作和数据管理新增功能

SOLIDWORKS PDM 新增功能

SOLIDWORKS SIMULATION 新增功能

SOLIDWORKS ELECTRICAL SCHEMATIC DESIGNER 与 SOLIDWORKS ELECTRICAL 3D 新增功能

DRAFTSIGHT 新增功能

SOLIDWORKS ELECTRICAL SCHEMATIC DESIGNER 与 SOLIDWORKS ELECTRICAL 3D 新增功能

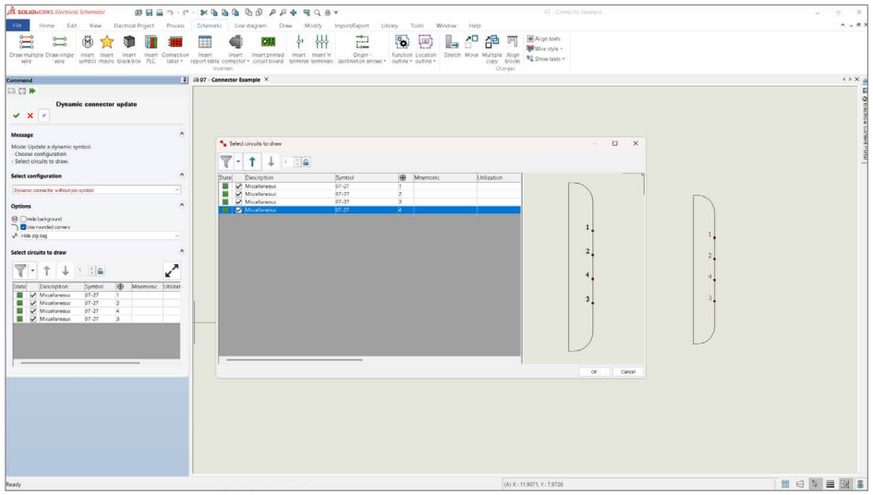

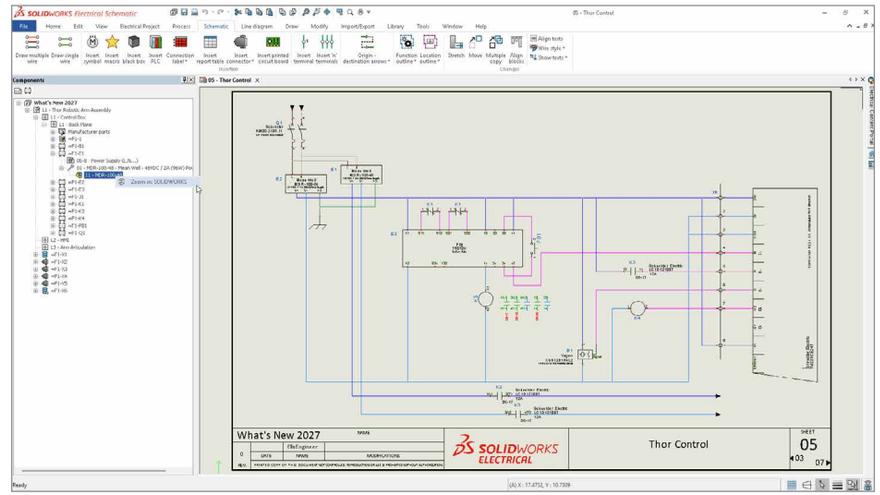

动态连接器插入和就地编辑

可在一个统一的工作流程中放置和编辑连接器符号。动态连接器命令可在一个步骤中同时完成初始放置和放置后更新，减少返工并缩短设计迭代周期。

Electrical 2D 原理图与 3D 零部件之间的双向导航 (Electrical 3D)

现可直接从 SOLIDWORKS Electrical 中的 2D 符号导航至 SOLIDWORKS Electrical 3D 中对应的 3D 零部件，也可反向导航，实现原理图设计意图与物理装配布局之间的即时追溯。

简介

设计和建模方面的新增功能

SOLIDWORKS AI 新增功能

协作和数据管理新增功能

SOLIDWORKS PDM 新增功能

SOLIDWORKS SIMULATION 新增功能

SOLIDWORKS ELECTRICAL SCHEMATIC DESIGNER 与 SOLIDWORKS ELECTRICAL 3D 新增功能

DRAFTSIGHT 新增功能

DRAFTSIGHT 新增功能

现可通过保留批量上传结构、导出 STEP、访问 PLM 元数据、改进 Property Painter 以及支持 BIM 材料属性，为 DraftSight 带来精确设计工具和工作流程自动化功能，减少文档编制、CAD 到制造交接以及多学科协作中的手动操作。利用改进的交流简化制图工作流程。

除非另有说明，否则这些增强功能适用于具有设备许可证和单用户许可证的 *DraftSight* 产品。

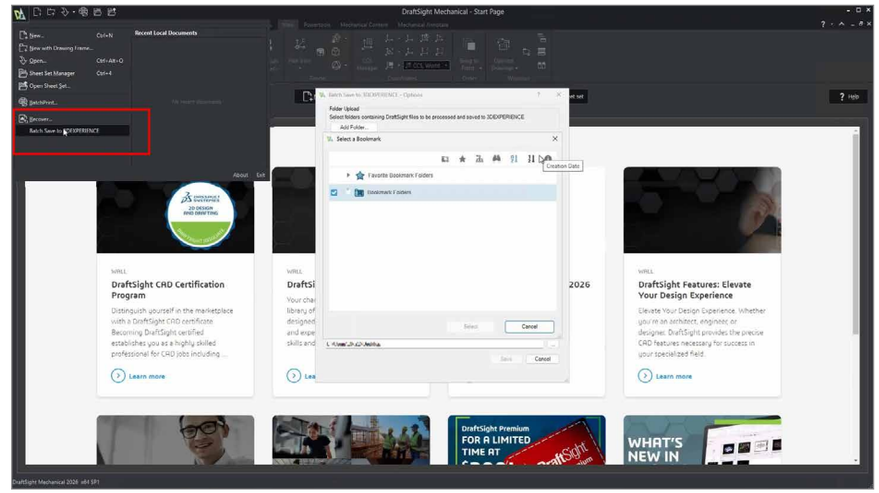

批量上传与文件夹到书签结构同步

现可将多级文件夹结构上传至云端，并将文件放置到与原始文件夹布局相匹配的书签层级中，保留组织结构，无需上传后进行手动重新整理。

简介

设计和建模方面的新增功能

SOLIDWORKS AI 新增功能

协作和数据管理新增功能

SOLIDWORKS PDM 新增功能

SOLIDWORKS SIMULATION 新增功能

SOLIDWORKS ELECTRICAL SCHEMATIC DESIGNER 与 SOLIDWORKS ELECTRICAL 3D 新增功能

DRAFTSIGHT 新增功能

DRAFTSIGHT 新增功能

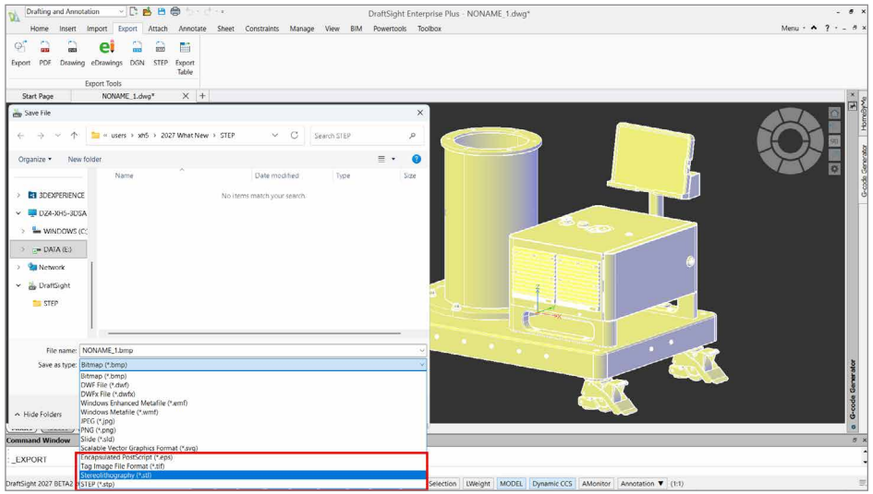

ExportSTEP 命令

现可将 DraftSight 工程图直接导出为 STEP 格式，用于 CAE 和 CAM 工作流程，为下游团队提供源自权威 2D 工程图的标准交换格式。

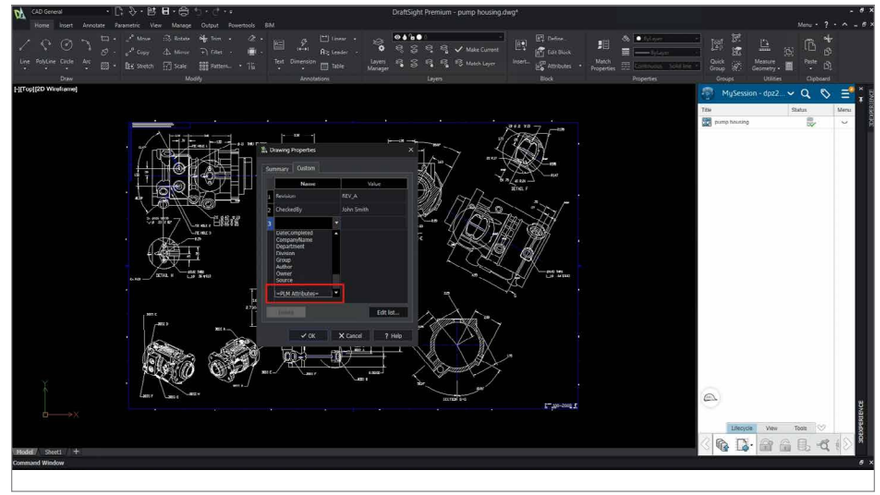

工程图属性中的 PLM 工程图属性

现可直接在“工程图属性”对话框中查看和编辑 PLM 元数据，无需离开 DraftSight，使工程图属性与产品生命周期数据能够在熟悉的创作环境中保持同步。

简介

设计和建模方面的新增功能

SOLIDWORKS AI 新增功能

协作和数据管理新增功能

SOLIDWORKS PDM 新增功能

SOLIDWORKS SIMULATION 新增功能

SOLIDWORKS ELECTRICAL SCHEMATIC DESIGNER 与 SOLIDWORKS ELECTRICAL 3D 新增功能

DRAFTSIGHT 新增功能

DRAFTSIGHT 新增功能

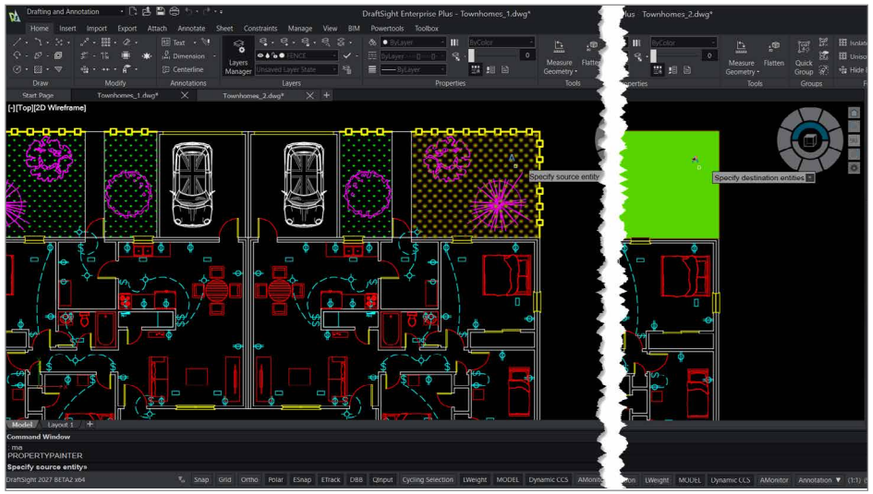

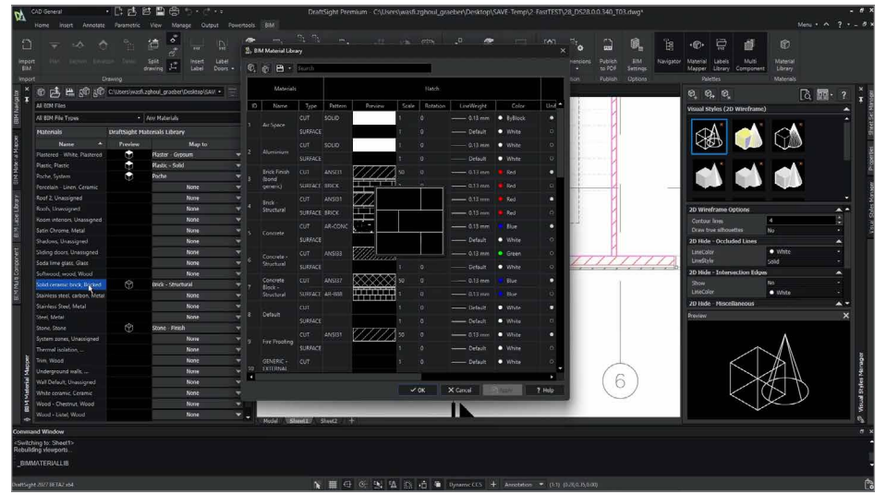

Property Painter 改进

现已支持在打开的工程图之间复制标注样式、文本样式、绘图样式、材料、透明度和图案填充属性，助力保持工程图间视觉标准的一致性，加快细节设计。

BIM 材料库

现支持自定义 BIM 材料库，可为剪切和投影元素设置颜色、填充图案和边界边线，可生成符合您公司工程图标准的精确施工文档，并在多学科项目协调中保持一致性。

简介

设计和建模方面的新增功能

SOLIDWORKS AI 新增功能

协作和数据管理
新增功能

SOLIDWORKS PDM 新增功能

SOLIDWORKS SIMULATION 新增功能

SOLIDWORKS ELECTRICAL SCHEMATIC DESIGNER 与 SOLIDWORKS ELECTRICAL 3D 新增功能

DRAFTSIGHT 新增功能

即刻探索 SOLIDWORKS 2027！

开始体验 SOLIDWORKS 2027，借助 AI 赋能自动化功能，实现工作流程自动化，以自动创建装配体和工程图、评估设计更改影响、生成宏，并畅享更多功能。此外，您还将获享改进的钣金和圆角建模体验、更快的大型装配体性能，并可通过"打开"对话框更快速、直接地访问 **3D**EXPERIENCE 平台内容。这些改进可共同助力设计团队更快速地将设计意图转化为已完成、已验证且已记录的模型。

立即点击此处了解更多新增功能，并与当地经销商联系。

3DEXPERIENCE®

达索系统是人类进步的催化剂。自 1981 年以来，达索系统始终是虚拟世界的先驱，致力于改善所有人的现实生活，无论是一般消费者、生病的患者，还是普通市民。

借助达索系统的 **3D**EXPERIENCE 平台，来自各行各业、各种规模的 37 万多位企业客户在协作与构思的同时打造可持续创新，由此产生了深远影响。

有关更多信息，请访问 **www.3ds.com/zh-hans**。

公司总部
Dassault Systèmes
10, rue Marcel Dassault
CS 40501
78946 Vélizy-Villacoublay Cedex
法国

亚太地区
达索析统
中国（上海）自由贸易试验区
陆家嘴环路 1366 号
17 楼 1701-04 单元
邮政编码：200120

美洲
Dassault Systèmes
175 Wyman Street
Waltham, Massachusetts
02451-1223
美国

Virtual Worlds
for Real Life

DASSAULT SYSTEMES

2026 © Dassault Systèmes 版权所有，保留所有权利。**3D**EXPERIENCE、3DS 徽标、罗盘图标、IFWE、3DEXCITE、3DVIA、BIOVIA、CATIA、CENTRIC PLM、DELMIA、ENOVIA、GEOVIA、MEDIDATA、NETVIBES、OUTSCALE、SIMULIA 和 SOLIDWORKS 是根据法国法律注册的欧洲公司（凡尔赛贸易和公司注册处编号 322 306 440）达索系统或其子公司在美国和/或其他国家/地区的商标或注册商标。所有其他商标均是其各自所有人的财产。在使用任何达索系统或其子公司的商标之前应获其明确书面批准。

客服微信：swtc-solidwizard　咨询电话：021- 63263089
市场信箱：mkt@swtc.com　技术服务：800@swtc.com
官网地址：solidwizard.com.cn

公司分布：上海、苏州、宁波、东莞、厦门、天津

获取更多行业资讯，关注实威国际 · 研威贸易：

点击这里
联系我们

简介
设计和建模方面的新增功能
SOLIDWORKS AI 新增功能
协作和数据管理新增功能
SOLIDWORKS PDM 新增功能
SOLIDWORKS SIMULATION 新增功能
SOLIDWORKS ELECTRICAL SCHEMATIC DESIGNER 与 SOLIDWORKS ELECTRICAL 3D 新增功能
DRAFTSIGHT 新增功能